КОРПУСА ДЛЯ МОДУЛЬНОГО И СЛАБОТОЧНОГО ОБОРУДОВАНИЯ

ДЕТАЛЬНО ПРОДУМАН

DINNEO



iek.ru

ОТРАСЛИ

- Коммерческое строительство
- Социальное строительство
- Жилищное строительство

КАНАЛЫ СБЫТА

- Розница
- Дизайнеры
- Электрики
- Строительно-монтажные организации

НАРОДНАЯ МАРКА

Бренд IEK — лауреат рейтинга народного доверия «Марка №1 в России» в 2014-2024 годах.

КОРПУСА ДЛЯ МОДУЛЬНОГО И СЛАБОТОЧНОГО ОБОРУДОВАНИЯ

ДЕТАЛЬНО ПРОДУМАН

Серия пластиковых корпусов с металлической дверью для силового и слаботочного оборудования — российское решение для сборки распределительных щитов в жилых и административных зданиях. Благодаря широкому ассортименту аксессуаров и продуманной конструкции корпусов достигается вариативность сборки и удобство монтажа. Мы уже обо всем позаботились для вас!



РАЗМЕРНЫЙ РЯД:

- От 28 до 70 модулей
- От 2 до 5 рядов
- Вид установки: встраиваемый в нишу
- Материалы: ABS-пластик, сталь
- Цвет: RAL 9016
- Степень защиты: IP40
- Комплектация: силовой, слаботочный или комбинированный

металлическая рама
с минимальным выступом
от стены

аксессуары
для удобной работы
и комбинирования решений

быстрая и удобная
сборка на съемной
монтажной раме

КОРПУСА ДЛЯ МОДУЛЬНОГО И СЛАБОТОЧНОГО ОБОРУДОВАНИЯ

Силовой



Слаботочный

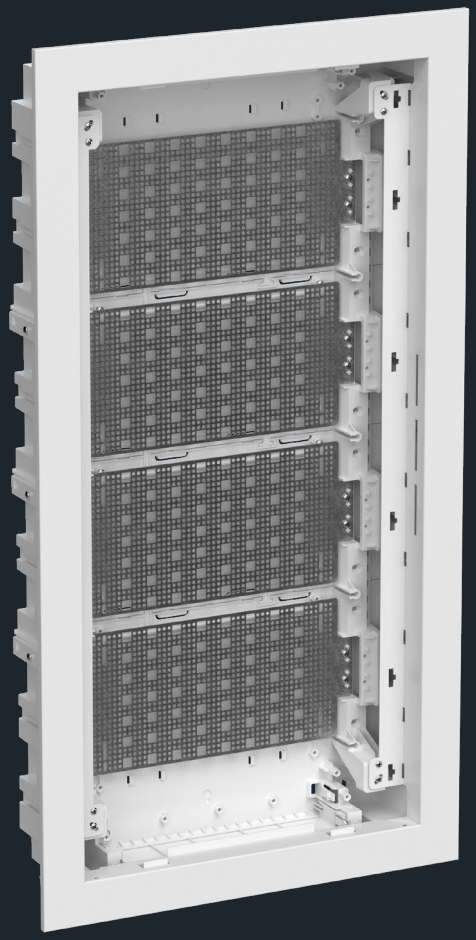

Комбинированный



КОРПУСА ДЛЯ МОДУЛЬНОГО И СЛАБОТОЧНОГО ОБОРУДОВАНИЯ

Интегрированная гребенка

для фиксации проводов стяжками

Перфорация на основании

для разметки ниши

Фланец для ввода кабеля

Перфорированная монтажная плата

в комплекте держатели кабеля и роутера

Горизонтальная перегородка

с разметкой под модули keystone и розетки 45×45

Металлические рама и дверь

с минимальным отступом от стены

Съемные пластроны

для легкого обслуживания и вариативности сборок

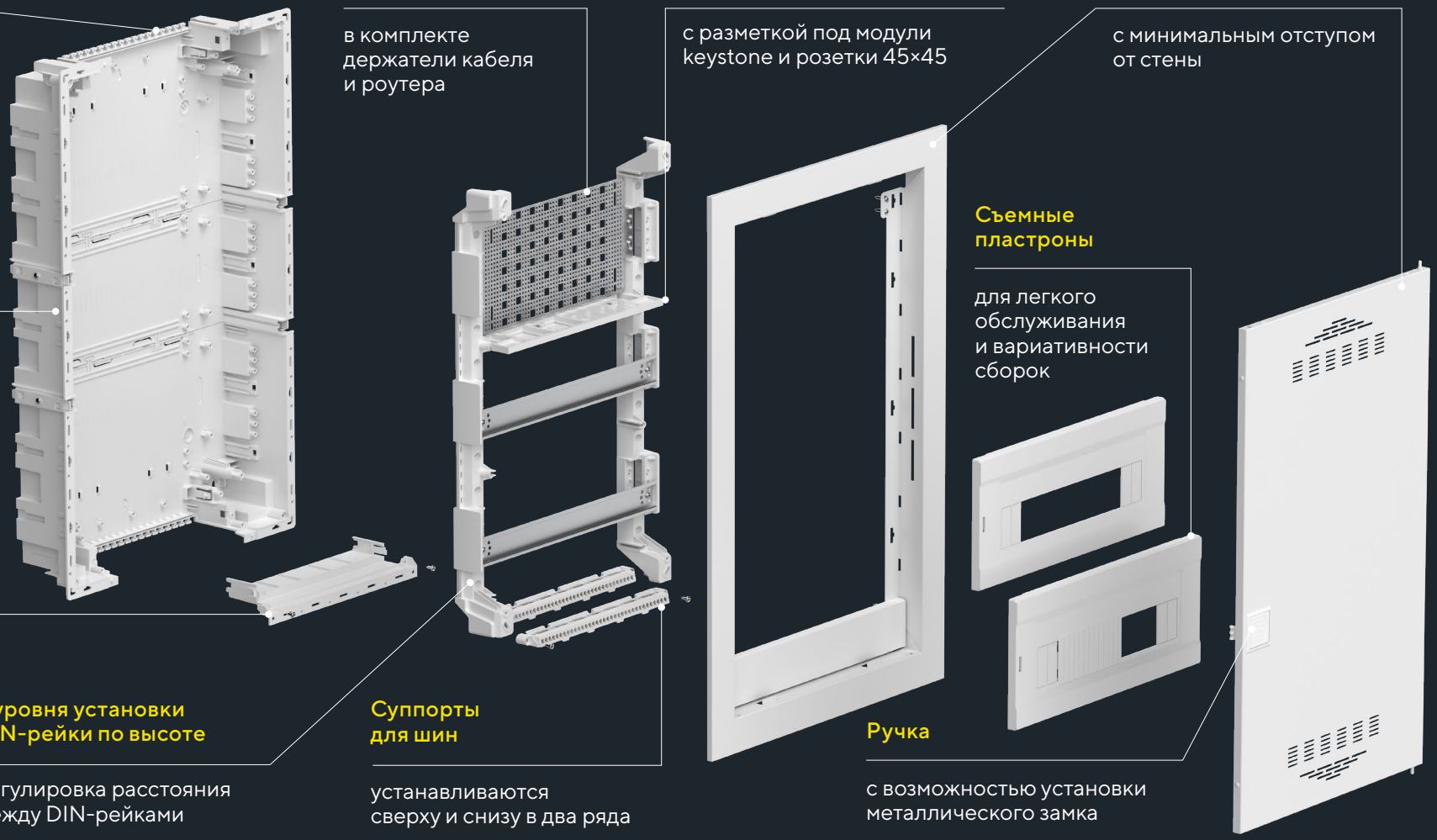

2 уровня установки DIN-рейки по высоте

регулировка расстояния между DIN-рейками

Суппорты для шин

устанавливаются сверху и снизу в два ряда

Ручка

с возможностью установки металлического замка

КОРПУСА ДЛЯ МОДУЛЬНОГО И СЛАБОТОЧНОГО ОБОРУДОВАНИЯ

АКСЕССУАРЫ



Кронштейн для фиксации в нише
для монтажа под штукатурку, двухсторонний
DI-KP00D-KF

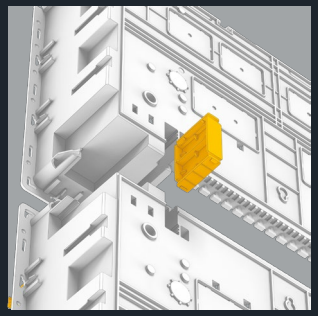

Соединитель универсальный
для объединения щитов по горизонтали и вертикали
DI-KP00D-SU

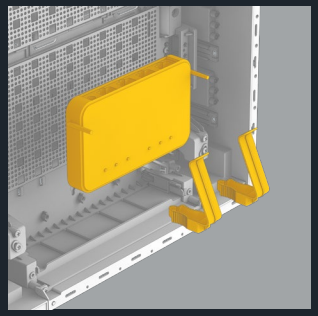

Держатели роутера
только в слаботочных и комбинированных корпусах
DI-KP00D-RH

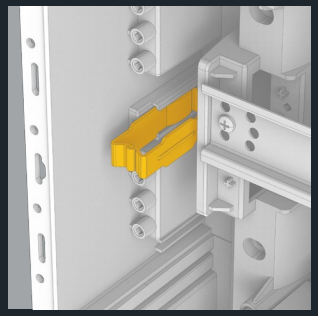

Держатели кабеля
для организации проводов, устанавливаются на основании и на монтажной плате
DI-KP00D-DH



Набор крепления в полые стены
для установки в перегородки из гипсокартона
DI-KP00D-KM

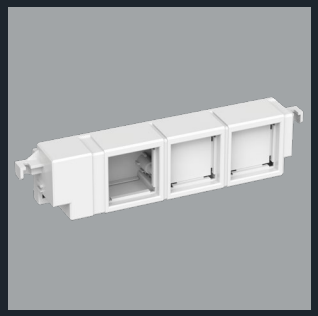

Корпус розетки трехпостовой
для монтажа любых ЭУИ габаритом 45×45
DI-KP00D-KS-03

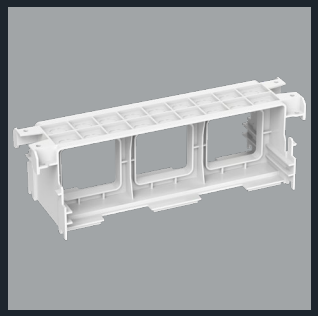

Соединитель вертикальный
с возможностью прокладки проводов внутри
DI-KP00D-SV