КОРПУС ПЛАСТИКОВЫЙ

Краткое руководство по эксплуатации
DIK.04.00161.PS

RU

Основные сведения об изделии

Корпус пластиковый серии DINNEO товарного знака IEK (далее – корпус) предназначен в зависимости от исполнения:

– для установки в него модульной аппаратуры распределения и управления электроэнергией переменного тока напряжением до 400 В и частотой 50 Гц (корпус силовой);

– для установки в него слаботочного оборудования при создании структурированной кабельной системы (СКС) (корпус слаботочный);

– для совместного размещения силового и слаботочного оборудования (корпус комбинированный).

Корпус предназначен для установки в нишах стен из негорючих материалов внутри жилых и общественных зданий.

Технические данные

Основные технические данные корпуса приведены в таблицах 1–5.

Габаритные и установочные размеры, расположение и размеры защищаемого пространства корпуса приведены на рисунках 1, 2 и в таблице 6.

Комплектность

Комплект поставки корпуса приведен в таблицах 7–9.

Меры безопасности

Все работы по монтажу, эксплуатации и техническому обслуживанию корпуса должны производиться в обесточенном состоянии электросети специально обученным персоналом с соблюдением требований нормативно-технической документации в области электротехники.

Класс защиты от поражения электрическим током определяется и маркируется изготовителем комплектного устройства.

При обнаружении неисправности по истечении гарантийного срока корпус утилизировать.

По истечении срока службы корпус утилизировать.

EN

Basic Product Data

The plastic enclosure of the DINNEO series by IEK (flush-mounting plastic enclosure for distribution board) is designed, depending on the version, as follows:

– for the installation of AC switchgear and controlgear with a voltage of up to 400 V and a frequency of 50 Hz (flush-mounting plastic enclosure for distribution board);

– for the installation of extra-low voltage equipment when creating a structured cabling system (SCS) (enclosure for extra-low voltage equipment);

– for the combined placement of power and extra-low voltage equipment (combined enclosure).

The enclosure is designed for installation in recesses of walls made of non-combustible materials inside residential and public buildings.

Technical Data

The main technical data of the enclosure is provided in Tables 1–5.

The overall and mounting dimensions, location and sizes of space to be protected are shown in Figures 1, 2, and Table 6.

Completeness of Set

The delivery set of the enclosure is provided in tables 7–9.

Safety Measures

Installation, operation and maintenance of the enclosure must be performed with the power supply disconnected, by specially trained personnel, in compliance with the requirements of normative and technical documentation in the field of electrical engineering.

The electric shock protection class is determined and marked by the manufacturer of the ASSEMBLY.

If a defect is detected after the warranty period expiration, the enclosure should be disposed of.

After the service life has expired, the enclosure should be disposed of.

KZ

Бұйым туралы негізгі мәліметтер

IEK тауар белгісі DINNEO сериясының пластик корпусы (бұдан әрі – корпус) орындалымына қарай:

– оған кернеуі 400 В-қа дейін және жиілігі 50 Гц айнымалы токтың электр энергиясын бөлу және басқару модулдік аппаратурасын (күштік корпус) орнатуға;

– оған құрылымданған кабель жүйесін (ҚКЖ) құрған кезде әлсіз токты жабдықтарды (әлсіз токты корпус) орнатуға;

– күштік және әлсіз токты жабдықтарды бірге орналастыруға (құрамалы корпус) арналған.

Корпус тұрғын және қоғамдық ғимараттардың ішінде жанбайтын материалдардан жасалған қабырғалардың қуыстарына орнатуға арналған.

Техникалық деректер

Корпустың негізгі техникалық деректері 1–5 кестелерде келтірілген.

Корпустың габариттік және орнату өлшемдері, қорғалатын кеңістігінің орналасуы мен өлшемдері 1, 2 суреттерде және 6 кестеде келтірілген.

Жиынтықтылығы

Корпустың жеткізілім жиынтығы 7–9 кестелерде келтірілген.

Қауіпсіздік шаралары

Корпусты монтаждау, пайдалану және техникалық қызмет көрсетудің барлық жұмыстарын арнайы оқытылған персонал электр техникасы саласындағы нормативтік-техникалық құжаттаманың талаптарын сақтай отырып, электр желісінің тогынан ажыратылған күйде жүргізуі тиіс.

Электр тогы соғудан қорғаныш санатын жиынтықты құрылғының дайындаушысы анықтайды және таңбалайды.

Кепілді мерзім өткеннен кейін ақау анықталғанда корпус кәдеге жаратылуы керек.

Қызмет мерзімі өткеннен кейін корпус кәдеге жаратылуы керек.

Таблица/ Table / Кесте 1 – Общие технические данные / General technical data / Негізгі техникалық деректер

Наименование показателя / Parameter / Көрсеткіштің атауы	Значение / Value / Мәні
Номинальное напряжение, В / Rated voltage, V / Номиналды кернеу, В	230/400
Максимальный ток, А / Maximum current, A / Максималды ток, А	63
Номинальное напряжение изоляции, В / Rated insulation voltage, V / Оқшауламаның номиналды кернеуі, В	400
Степень защиты от внешних механических ударов по ГОСТ IEC 62262 / Degree of protection against external mechanical impacts according to IEC 62262 / IEC 62262 МЕМСТ бойынша сыртқы механикалық соққылардан қорғаныш дәрежесі	IK05
Степень защиты по ГОСТ 14254 (IEC 60529) / Degree of protection according to IEC 60529 / 14254 МЕМСТ (IEC 60529) бойынша қорғаныш дәрежесі	IP40
Материал / Material / Материалы	Основание – АБС-пластик; крышка, дверь – сталь / Base – ABS plastic; cover, door – steel / Негізі – АБС-пластик; қақпақ, есігі – болат
Цвет корпуса / Enclosure color / Корпустың түсі	Белый / White / Ақ (RAL 9016)

Таблица /Table / Кесте 2 – Технические данные корпуса силового / Technical data of the flush-mounting plastic enclosure for distribution board / Күштік корпустың техникалық деректері

Наименование показателя / Parameters / Көрсеткіштің атауы	ЩРВ-П-28 (2 ряда / қатар) / SCHRV-P-28 (2 rows)	ЩРВ-П-42 (3 ряда / қатар) / SCHRV-P-42 (3 rows)	ЩРВ-П-56 (4 ряда / қатар) / SCHRV-P-56 (4 rows)	ЩРВ-П-70 (5 рядов / қатар) / SCHRV-P-70 (5 rows)
Количество рядов / Number of rows / Қатарлар саны	2	3	4	5
Количество модульной аппаратуры, устанавливаемой в корпус* / The amount of modular equipment to be installed in the enclosure*/ Корпусқа орнатылатын модулді аппаратураның саны*	28	42	56	70
Потеря эффективной мощности, Р, Вт / Effective power loss, P, W / Тиімді қуаттың шығыны, Р, Вт	67	101	134	168
Превышение температуры в средней части корпуса, $\Delta t_{0,5}$, К / Temperature rise at the middle of the enclosure, $\Delta t_{0,5}$, К / Корпустың орта бөлігінде температураның жоғарылауы, $\Delta t_{0,5}$, К	42	51	54	57
Превышение температуры в верхней части корпуса, $\Delta t_{1,0}$, К / Temperature rise at the top of the enclosure, $\Delta t_{1,0}$, К / Корпустың жоғары бөлігінде температураның жоғарылауы, $\Delta t_{1,0}$, К	51	63	68	72
Статическая нагрузка, Н / Dead-weight load, N / Статикалық жүктеме, Н	31	46	62	77
Масса, кг / Mass, kg / Салмағы, кг	4,4	5,9	7,1	8,4

* Ширина модульного аппарата – 18 мм. / The modular device width is 18 mm / Модулді аппараттың ені – 18 мм.

Таблица / Table / Кесте 3 – Технические данные корпуса слаботочного / Technical data of the enclosure for extra-low voltage equipment / Әлсіз токты корпустың техникалық деректері

Наименование показателя / Parameters / Көрсеткіштің атауы	(2 ряда / rows / қатар)	(3 ряда / rows / қатар)	(4 ряда / rows / қатар)	(5 рядов / rows / қатар)
Потеря эффективной мощности, Р, Вт/ Effective power loss, P, W / Тиімді қуаттың шығыны, Р, Вт	67	101	134	168
Превышение температуры в средней части корпуса, $\Delta t_{0,5}$, К / Temperature rise at the middle of the enclosure, $\Delta t_{0,5}$, К / Корпустың орта бөлігінде температураның жоғарылауы, $\Delta t_{0,5}$, К	42	51	54	57

Продолжение таблицы / Continuation of the table / Кестенің жалғасы 3

Наименование показателя / Parameters / Көрсеткіштің атауы	(2 ряда / rows / қатар)	(3 ряда / rows / қатар)	(4 ряда / rows / қатар)	(5 рядов / rows / қатар)
Превышение температуры в верхней части корпуса, $\Delta t_{1,0}$, K / Temperature rise at the top of the enclosure, $\Delta t_{1,0}$, K / Корпустың жоғары бөлігінде температураның жоғарылауы, $\Delta t_{1,0}$, K	51	63	68	72
Статическая нагрузка, Н / Dead-weight load, N / Статикалық жүктеме, Н	31	46	62	77
Рабочее положение/ Working position / Жұмыс күйі	Вертикальное / Vertical / Вертикалды			
Масса, кг / Mass, kg / Салмағы, кг	4,0	5,4	6,5	7,7

Таблица/ Table / Кесте 4 – Технические данные корпуса комбинированного / Technical data of the combined enclosure / Құрамалы корпустың техникалық деректері

Наименование показателя / Parameters / Көрсеткіштің атауы	ЩРВ-П-14 (2 ряда / қатар) / SCHRV-P-14 (2 rows)	ЩРВ-П-14 (3 ряда / қатар) / SCHRV-P-14 (3 rows)	ЩРВ-П-28 (3 ряда / қатар) / SCHRV-P-28 (3 rows)	ЩРВ-П-28 (4 ряда / қатар) / SCHRV-P-28 (4 rows)	ЩРВ-П-42 (4 ряда / қатар) / SCHRV-P-42 (4 rows)	ЩРВ-П-28 (5 рядов / қатар) / SCHRV-P-28 (5 rows)	ЩРВ-П-42 (5 рядов / қатар) / SCHRV-P-42 (5 rows)	ЩРВ-П-56 (5 рядов / қатар) / SCHRV-P-56 (5 rows)
Количество рядов / Number of rows / Қатарлар саны	2	3		4		5		
Количество модульной аппаратуры, устанавливаемой в корпус* / The amount of modular equipment to be installed in the enclosure*	14	14	28	28	42	28	42	56
Потеря эффективной мощности, Р, Вт / Effective power loss, P, W / Корпусқа орнатылатын модулді аппаратураның саны*	67	101	101	134	134	168	168	168
Превышение температуры в средней части корпуса, $\Delta t_{0,5}$, K / Temperature rise at the middle of the enclosure, $\Delta t_{0,5}$, K / Корпустың орта бөлігінде температураның жоғарылауы, $\Delta t_{0,5}$, K	42	51	51	54	54	57	57	57
Превышение температуры в верхней части корпуса, $\Delta t_{1,0}$, K / Temperature rise at the top of the enclosure, $\Delta t_{1,0}$, K / Корпустың жоғары бөлігінде температураның жоғарылауы, $\Delta t_{1,0}$, K	51	63	63	68	68	72	72	72

Продолжение таблицы / Continuation of the table / Кестенің жалғасы 4

Наименование показателя / Parameters / Көрсеткіштің атауы	ЩРВ-П-14 (2 ряда / қатар) / SCHRV-P-14 (2 rows)	ЩРВ-П-14 (3 ряда / қатар) / SCHRV-P-14 (3 rows)	ЩРВ-П-28 (3 ряда / қатар) / SCHRV-P-28 (3 rows)	ЩРВ-П-28 (4 ряда / қатар) / SCHRV-P-28 (4 rows)	ЩРВ-П-42 (4 ряда / қатар) / SCHRV-P-42 (4 rows)	ЩРВ-П-28 (5 рядов / қатар) / SCHRV-P-28 (5 rows)	ЩРВ-П-42 (5 рядов / қатар) / SCHRV-P-42 (5 rows)	ЩРВ-П-56 (5 рядов / қатар) / SCHRV-P-56 (5 rows)
Статическая нагрузка, Н / Dead-weight load, N / Статикалық жүктеме, Н	31	46	46	62	62	77	77	77
Рабочее положение/ Working position / Жұмыс күйі	Вертикальное / Vertical / Вертикалды							
Масса, кг / Mass, kg / Салмағы, кг	4,3	5,6	5,6	6,9	7,0	8,1	8,1	8,2

* Ширина модульного аппарата – 18 мм. / The modular device width is 18 mm / Модулді аппараттың ені – 18 мм.

Таблица/ Table / Кесте 5

Наименование показателя / Parameters / Көрсеткіштің атауы		Значение / Value / Мәні
Условия эксплуатации / Operating conditions / Пайдалану шарттары	Температура окружающей среды / Ambient temperature / Қоршаған ортаның температурасы	От минус 5 °С до плюс 40 °С / From minus 5 °С to plus 40 °С / Минус 5 °С-ден плюс 40 °С-ге дейін
	Относительная влажность / Relative humidity / Салыстырмалы ылғалдылық	Не более 50 % при температуре до плюс 40 °С; допускается относительная влажность до 90 % при температуре плюс 20 °С / No more than 50 % at a temperature up to plus 40 °С; relative humidity up to 90 % at a temperature up to plus 20 °С is allowed / Плюс 40 °С-ге дейінгі температурада 50 %-дан аспайды; плюс 20 °С температурада 90 %-ға дейін салыстырмалы ылғалдылыққа жол беріледі
	Характеристики окружающей среды / Environmental characteristics / Қоршаған ортаның сипаттамалары	– невзрывоопасная; – не содержащая токопроводящей пыли; – не содержащая агрессивных газов и паров, разрушающих полимерные материалы и ухудшающие электроизоляционные свойства изделий / – non-explosive; – not containing current-conducting dust; – not containing corrosive gases and vapors that destroy polymeric materials and degrade electrical insulating properties of products / – жарылыс қауіпті емес; – құрамында ток өткізгіш шаң жоқ; – құрамында полимерлі материалдарды бұзатын және бұйымдардың электр оқшаулағыш қасиеттерін нашарлататын жемір газдар мен булар жоқ

Продолжение таблицы / Continuation of the table / Кестенің жалғасы 5

Наименование показателя / Parameters / Көрсеткіштің атауы		Значение / Value / Мәні
Условия монтажа / Installation conditions / Монтаждау шарттары	Температура / Temperature	От минус 5 °С до плюс 40 °С / From minus 5 °С to plus 40 °С / Минус 5 °С-ден плюс 40 °С-ге дейін
Транспортирование / Transportation / Тасымалдау	Температура / Temperature	От минус 40 °С до плюс 50 °С / From minus 40 °С to plus 50 °С / Минус 40 °С-ден плюс 50 °С-ге дейін
	Условия / Conditions / Шарттары	В упаковке изготовителя любым видом крытого транспорта, обеспечивающим предохранение упакованных изделий от механических повреждений, загрязнения и попадания влаги / In the manufacturer's packaging by any type of covered transport ensuring protection of the packed products from mechanical damage, dirt and moisture ingress / Дайындаушының қаптамасында буып-түйілген бұйымдарды механикалық зақымданулардан, былғану мен ылғал тиюден сақтауды қамтамасыз ететін жабық көліктің кез келген түрімен
Хранение / Storage / Сақтау	Температура / Temperature	От минус 40 °С до плюс 50 °С / From minus 40 °С to plus 50 °С / Минус 40 °С-ден плюс 50 °С-ге дейін
	Условия / Conditions / Шарттары	Неотапливаемые хранилища / Unheated storage facilities / Жылытылмайтын қоймалар
	Относительная влажность / Relative humidity / Салыстырмалы ылғалдылық	75 % при температуре плюс 15 °С; допускается относительная влажность до 98 % при температуре плюс 25 °С / 75 % at a temperature of plus 15 °С; relative humidity of up to 98 % at a temperature of plus 25 °С is allowed / плюс 15 °С температурада 75 %; плюс 25 °С температурада 98 %-ға дейін салыстырмалы ылғалдылыққа жол беріледі
Ремонтопригодность / Repairability / Жөндеуге жарамдылығы		Неремонтопригодные / Non-repairable / Жөндеуге жарамайды
Утилизация / Disposal / Кәдеге жарату		Для утилизации корпуса разделить его по виду материалов и передать в организации, занимающиеся вторичной переработкой / For disposal of the enclosure, separate it according to the types of materials and hand them over to organizations engaged in recycling / Корпусты кәдеге жарату үшін оны материалдардың түріне қарай бөліп, қайталама қайта өңдеумен шұғылданатын ұйымдарға өткізу керек
Гарантийный срок эксплуатации, лет, со дня продажи при условии соблюдения потребителем правил эксплуатации, транспортирования и хранения / Warranty period of operation, years, from the date of sale provided that the consumer complies with the rules of operation, transportation and storage / Кепілді пайдалану мерзімі, жыл, тұтынушы пайдалану, тасымалдау және сақтау қағидаларын сақтаған жағдайда сатылған күннен бастап		5
Срок службы, лет / Service life, years / Қызмет мерзімі, жыл		25

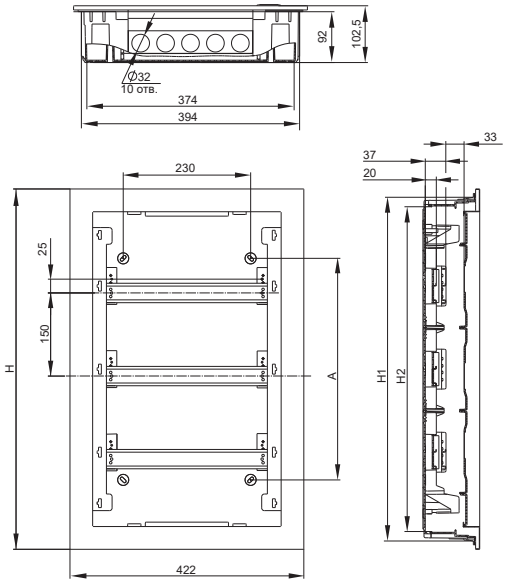

Дверь и пластроны условно не показаны / The door and faceplate are omitted for clarity / Есіктер мен пластрондар көрсетілмеген

Рисунок / Figure / Сурет 1

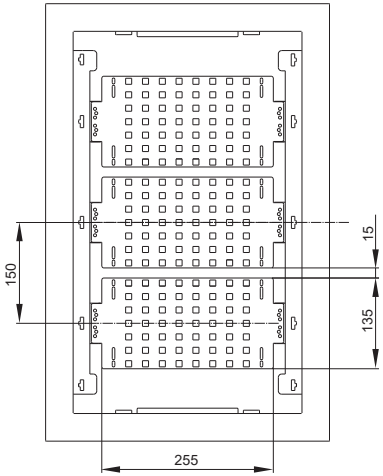

Рисунок / Figure / Сурет 2 – (остальное – см. рисунок 1 / for others, see Figure 1 / қалғанын – 1 суреттен қара)

Таблица /Table/ Кесте 6

Наименование / Denomination / Атауы	Размеры / Dimensions / Өлшемдері, mm			
	H	H1	H2	A
Корпус силовой ЩРВ-П-28 (2 ряда) / Flush-mounting plastic enclosure for distribution board (two rows) / ЩРВ-П-28 күштік корпусы (2 қатар)	500,5	470,4	436	250
Корпус слаботочный (2 ряда) / Enclosure for ELV equipment (two rows) / Әлсіз токты корпус (2 қатар)				
Корпус комбинированный ЩРВ-П-14 (2 ряда) / Flush-mounting combined enclosure (two rows) / ЩРВ-П-14 құрамалы корпус (2 қатар)				
Корпус силовой ЩРВ-П-42 (3 ряда) / Flush-mounting plastic enclosure for distribution board (three rows) / ЩРВ-П-42 күштік корпусы (3 қатар)	650,5	620,4	586	400
Корпус слаботочный (3 ряда) / Enclosure for ELV equipment (three rows) / Әлсіз токты корпус (3 қатар)				
Корпус комбинированный ЩРВ-П-14 (3 ряда) / Flush-mounting combined enclosure (three rows) / ЩРВ-П-14 құрамалы корпусы (3 қатар)				
Корпус комбинированный ЩРВ-П-28 (3 ряда) / Flush-mounting combined enclosure (three rows) / ЩРВ-П-28 құрамалы корпусы (3 қатар)				
Корпус силовой ЩРВ-П-56 (4 ряда) / Flush-mounting plastic enclosure for distribution board (four rows) / ЩРВ-П-56 күштік корпусы (4 қатар)	800,5	770,4	736	550
Корпус слаботочный (4 ряда) / Enclosure for ELV equipment (four rows) / Әлсіз токты корпус (4 қатар)				
Корпус комбинированный ЩРВ-П-28 (4 ряда) / Flush-mounting combined enclosure (four rows) / ЩРВ-П-28 құрамалы корпусы (4 қатар)				
Корпус комбинированный ЩРВ-П-42 (4 ряда) Flush-mounting combined enclosure (four rows) / ЩРВ-П-42 құрамалы корпусы (4 қатар)				
Корпус силовой ЩРВ-П-70 (5 рядов) / Flush-mounting plastic enclosure for distribution board (five rows) / ЩРВ-П-70 күштік корпусы (5 қатар)	950,5	920,4	886	700
Корпус слаботочный (5 рядов) / Enclosure for ELV equipment (five rows) / Әлсіз токты корпус (5 қатар)				
Корпус комбинированный ЩРВ-П-28 (5 рядов) / Flush-mounting combined enclosure (five rows) / ЩРВ-П-28 құрамалы корпусы (5 қатар)				
Корпус комбинированный ЩРВ-П-42 (5 рядов) / Flush-mounting combined enclosure (five rows) / ЩРВ-П-42 құрамалы корпусы (5 қатар)				
Корпус комбинированный ЩРВ-П-56 (5 рядов) / Flush-mounting combined enclosure (five rows) / ЩРВ-П-56 құрамалы корпусы (5 қатар)				

Таблица / Table / Кесте 7 – Комплект поставки корпуса силового /
Delivery set of the flush-mounting plastic enclosure for distribution board /
Күштік корпустың жеткізілім жиынтығы

Наименование / Denomination / Атауы	Количество на исполнение, шт. (экз.) / Quantity per version, pcs (copies) / Орындалымға саны, дн.			
	ЩРВ-П-28 (2 ряда / қатар) / SCHRV-P-28 (2 rows)	ЩРВ-П-42 (3 ряда / қатар) SCHRV-P-42 (3 rows)	ЩРВ-П-56 (4 ряда / қатар) SCHRV-P-56 (4 rows)	ЩРВ-П-70 (5 рядов / қатар) / SCHRV-P-70 (5 rows)
Корпус / Enclosure	1			
Шасси монтажной рамы /Mounting frame chassis / Монтаждау рамасының шассиі	2			
Соединитель универсальный / Universal connector / Әмбебап жалғастырғыш	1			
Винт самонарезающий ST4,2×9,5 DIN 7981 / Self-tapping screw ST4.2×9.5 DIN 7981 / ST4,2×9,5 DIN 7981 өздігінен оятын бұрамасы	14	20	24	30
Винт самонарезающий ST4,2×19 DIN 7981 / Self-tapping screw ST4.2×19 DIN 7981 / ST4,2×19 DIN 7981 өздігінен оятын бұрамасы	8			
DIN-рейка / DIN rail / DIN тақтайша	2	3	4	5
Шина 6×9 мм, 7 отв. / Busbar 6×9 mm, 7 holes / 6×9 мм шина, 7 саң.	3	6	3	6
Шина 6×9 мм, 21 отв. / Busbar 6×9 mm, 21 holes / 6×9 мм шина, 21 саң.	1		2	
Суппорт для шин / Busbar support / Шиналарға арналған суппорт	2	3	3	4
Кронштейн для фиксации в нише / Bracket for securing in a recess / Қуыста бекітуге арналған кронштейн	4			
Держатель кабеля / Cable holder / Кабель ұстағыш	2	4		
Заглушка модульная / Modular blanking plate / Модулді бітеуіш	1			2
Картон защитный / Protective cardboard / Қорғаныш картон	1			
Наклейки маркировочные / Marking stickers / Таңбалағыш жапсырмалар	1			
Паспорт / Passport / Паспорты	1			
Инструкция по сборке и монтажу / Assembly and installation instructions / Құрастыру және монтаждау туралы нұсқаулық	1			

Таблица / Table / Кесте 8 – Комплект поставки корпуса слаботочного / Delivery set of the enclosure for extra-low voltage equipment / Әлсіз токты корпустың жектізілім жиынтығы

Наименование / Denomination / Атауы	Количество на исполнение, шт. (экз.) / Quantity per version, pcs (copies) / Орындалымға саны, дн.			
	(2 ряда/ rows / қатар)	(3 ряда / rows / қатар)	(4 ряда / rows / қатар)	(5 рядов / rows / қатар)
Корпус / Enclosure	1			
Шасси монтажной рамы / Mounting frame chassis / Монтаждау рамасының шассиі	2			
Соединитель универсальный / Universal connector / Әмбебап жалғастырғыш	1			
Винт самонарезающий ST4,2×9,5 DIN 7981 / Self-tapping screw ST4.2×9.5 DIN 7981/ ST4,2×9,5 DIN 7981 өздігінен оятын бұрамасы	14	20	26	32
Винт самонарезающий ST4,2×19 DIN 7981 / Self-tapping screw ST4.2×19 DIN 7981 / ST4,2×19 DIN 7981 өздігінен оятын бұрамасы	8			
Монтажная панель/ Mounting plate / Монтаждау панелі	2	3	4	5
Кронштейн для фиксации в нише / Bracket for securing in a recess / Қуыста бекітуге арналған кронштейн	4			
Держатель кабеля / Cable holder / Кабель ұстағыш	2	4		
Держатель роутера / Router holder / Роутерді ұстағыш	2			
Картон защитный / Protective cardboard / Қорғаныш картон	1			
Паспорт / Passport / Паспорты	1			
Инструкция по сборке и монтажу / Assembly and installation instructions / Құрастыру және монтаждау туралы нұсқаулық	1			

Таблица / Table / Кесте 9 – Комплект поставки корпуса комбинированного / Delivery set of the combined enclosure / Құрамалы корпустың жеткізілім жиынтығы

Наименование / Denomination / Атауы	Количество на исполнение, шт. (экз.) / Quantity per version, pcs (copies) / Орындалымға саны, дн.							
	ЩРВ-П-14 (2 ряда / қатар) / SCHRV-P-14 (2 rows)	ЩРВ-П-14 (3 ряда / қатар) / SCHRV-P-14 (3 rows)	ЩРВ-П-28 (3 ряда / қатар) / SCHRV-P-28 (3 rows)	ЩРВ-П-28 (4 ряда / қатар) / SCHRV-P-28 (4 rows)	ЩРВ-П-42 (4 ряда / қатар) / SCHRV-P-42 (4 rows)	ЩРВ-П-28 (5 рядов / қатар) / SCHRV-P-28 (5 rows)	ЩРВ-П-42 (5 рядов / қатар) / SCHRV-P-42 (5 rows)	ЩРВ-П-56 (5 рядов / қатар) / SCHRV-P-56 (5 rows)
Корпус / Enclosure	1							
Шасси монтажной рамы / Mounting frame chassis / Монтаждау рамасының шассиі	2							
Соединитель универсальный / Universal connector / Әмбебап жалғастырғыш	1							
Винт самонарезающий ST4,2×9,5 DIN 7981 / Self-tapping screw ST4.2×9.5 DIN 7981/ ST4,2×9,5 DIN 7981 өздігінен оятын бұрамасы	16	22	22	28	26	34	32	30
Винт самонарезающий ST4,2×19 DIN 7981 / Self-tapping screw ST4.2×19 DIN 7981 / ST4,2×19 DIN 7981 өздігінен оятын бұрамасы	8							
DIN-рейка / DIN rail / DIN тақтайша	1		2		3	2	3	4
Монтажная панель/ Mounting plate / Монтаждау панелі	1	2	1	2	1	3	2	1
Шина 6×9 мм, 5 отв. / Busbar 6×9 mm, 5 holes / 6×9 мм шина, 5 саң.	2		–					
Шина 6×9 мм, 7 отв. / Busbar 6×9 mm, 7 holes / 6×9 мм шина, 7 саң.	–		3					
Шина 6×9 мм, 13 отв. / Busbar 6×9 mm, 13 holes / 6×9 мм шина, 13 саң.	1		–					
Шина 6×9 мм, 21 отв. / Busbar 6×9 mm, 21 holes / 6×9 мм шина, 21 саң.	–		1					
Суппорт для шин / Busbar support / Шиналарға арналған суппорт	1		2					
Кронштейн для фиксации в нише / Bracket for securing in a recess / Қуыста бекітуге арналған кронштейн	4							
Держатель кабеля / Cable holder / Кабель ұстағыш	2	4						
Держатель роутера / Router holder / Роутерді ұстағыш	2							
Заглушка модульная / Modular blanking plate / Модулді бітеуіш	1							
Перегородка горизонтальная / Horizontal partition / Көлденең арақабырға	1							

Продолжение таблицы / Continuation of the table / Кестенің жалғасы 9

Наименование / Denomination / Атауы	Количество на исполнение, шт. (экз.) / Quantity per version, pcs (copies) / Орындалымға саны, дн.							
	ЩРВ-П-14 (2 ряда / қатар) / SCHRV-P-14 (2 rows)	ЩРВ-П-14 (3 ряда / қатар) / SCHRV-P-14 (3 rows)	ЩРВ-П-28 (3 ряда / қатар) / SCHRV-P-28 (3 rows)	ЩРВ-П-28 (4 ряда / қатар) / SCHRV-P-28 (4 rows)	ЩРВ-П-42 (4 ряда / қатар) / SCHRV-P-42 (4 rows)	ЩРВ-П-28 (5 рядов / қатар) / SCHRV-P-28 (5 rows)	ЩРВ-П-42 (5 рядов / қатар) / SCHRV-P-42 (5 rows)	ЩРВ-П-56 (5 рядов / қатар) / SCHRV-P-56 (5 rows)
Картон защитный / Protective cardboard / Қорғаныш картон	1							
Наклейки маркировочные / Marking stickers / Таңбалағыш жапсырма	1							
Паспорт / Passport / Паспорты	1							
Инструкция по сборке и монтажу / Assembly and installation instructions / Құрастыру және монтаждау туралы нұсқаулық	1							

Издание / Version / Басалым 1

МП