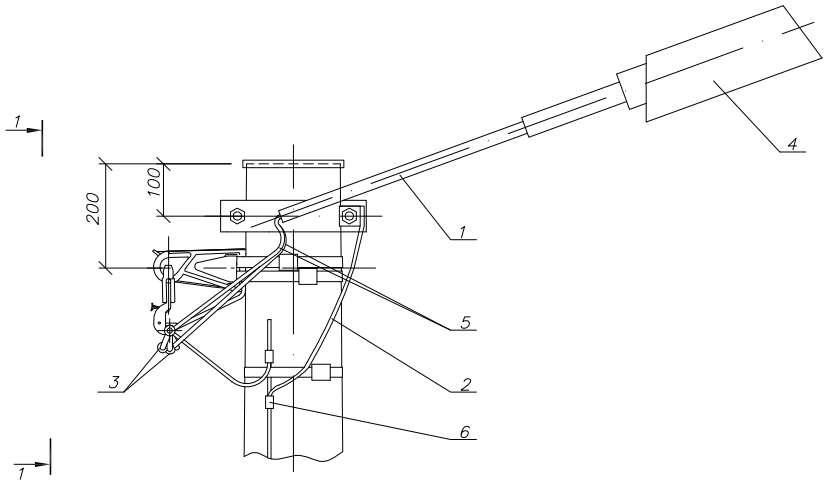

1–1

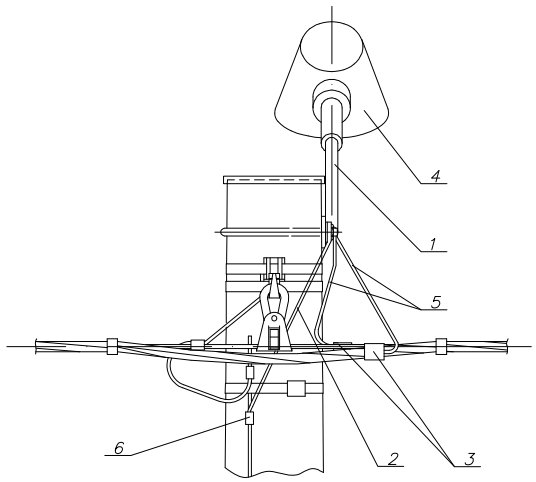

* Марка светильника определяется в проекте ВЛ

Марка поз.	Артикул	Наименование обозначение	Кол.	Масса ед., кг	Примечание
		Стальные конструкции			
1	НТЦ–36.0017–46	Кронштейн У106	1	2,4	
2	НТЦ–35.0016–51	Заземляющий проводник ЗП6	0,75	0,5	м
		Линейная арматура			
3	UZA–11–D01–D10	Зажим ответвительный ЗОИ 16–70/1,5–10 для ответвитвления жилы сечением 1,5–10 мм^2	2	0,05 (0,12)	
4		Светильник*	1		по проекту
5		Провод изолированный ПВС 3х2,5 ГОСТ 7399–80	4,5	0,5	
6	UZP–11–S06–S095	Зажим плашечный ЗП 6–95/6–95	1	0,1	

Изм.	Кол.уч	Лист	Nдокум.	Подп.	Дата.	ASIP–DER–SVD–000–00–00			
						Одноцепные, двухцепные и переходные деревянные опоры ВЛИ 0,4кВ с СИП–2 с линейной арматурой компании IEK® Материалы для проектирования			
						Подвеска светильника	Стадия	Лист	Листов
							Р	1	1
						Общий вид Схема установки стойки спецификация	IEK		

Взаим.Инв. N

Подп. и дата

Инв.N подл.