СВЕТИЛЬНИК СВЕТОДИОДНЫЙ ДПБ 3XXX

Руководство по эксплуатации
LDPB0.005

1 Основные сведения об изделии

1.1 Светильник светодиодный типа ДПБ 3XXX товарного знака IEK (далее — светильник) предназначен для работы в однофазных сетях переменного тока напряжением 230 В частотой 50 Гц.

1.2 Светильник применяется для общего освещения бытовых, вспомогательных помещений (коридоры, проходы, технические этажи, лестничные площадки, подъезды, вестибюли, ванные комнаты), а также производственных и технических помещений с повышенным содержанием пыли и влаги.

1.3 Светильник пригоден для установки на открытом воздухе с установкой под навесом.

1.4 Светильник соответствует требованиям технических регламентов ТР ТС 004/2011, ТР ТС 020/2011, ТР ЕАЭС 037/2016.

1.5 Нормальными условиями эксплуатации являются:

— температура окружающей среды от минус 20 до плюс 40 °С;
— максимальная относительная влажность воздуха 80 % при плюс 25 °С;
— высота над уровнем моря не более 2000 м.

2 Технические данные

2.1 Технические данные светильника приведены в таблице 1.

Таблица 1

Наименование показателя	Значение для светильника			
	ДПБ 3001; ДПБ 3101; ДПБ 3201	ДПБ 3002; ДПБ 3102; ДПБ 3202	ДПБ 3003; ДПБ 3103; ДПБ 3203	ДПБ 3004; ДПБ 3104; ДПБ 3204
Номинальное напряжение, В	230			
Диапазон рабочих напряжений, В	200¸240			
Номинальная частота сети, Гц	50			
Номинальная мощность, Вт	12		18	
Источник света	SMD2835			
Световой поток, лм	900		1350	
Цветовая температура, К	4000	6500	4000	6500

Продолжение таблицы 1

Наименование показателя	Значение для светильника			
	ДПБ 3001; ДПБ 3101; ДПБ 3201	ДПБ 3002; ДПБ 3102; ДПБ 3202	ДПБ 3003; ДПБ 3103; ДПБ 3203	ДПБ 3004; ДПБ 3104; ДПБ 3204
Номинальный ток, А	0,10		0,09	
Тип кривой силы света	Д (косинусная)			
Коэффициент мощности	≥ 0,5		≥ 0,9	
Класс энергоэффективности	А			
Индекс цветопередачи Ra	≥ 80			
Коэффициент пульсации светового потока, %	≤ 5			
Класс защиты ГОСТ IEC 60598–1	II			
Степень защиты по ГОСТ 14254 (IEC 60529)	IP54			
Сечение подключаемых проводников, мм2	0,5–1,0			
Материал корпуса и рассеивателя (плафона)	полипропилен			
Срок службы, ч	30000			

Продолжение таблицы 1

Наименование показателя	Значение для светильника					
	ДПБ 3005; ДПБ 3105; ДПБ 3205	ДПБ 3006; ДПБ 3106; ДПБ 3206	ДПБ 3007	ДПБ 3008	ДПБ 3009	ДПБ 3010
Номинальное напряжение, В	230					
Диапазон рабочих напряжений, В	200,240					
Номинальная частота сети, Гц	50					
Номинальная мощность, Вт	24		32		40	
Источник света	SMD2835					
Световой поток, лм	1800		2400		3000	
Цветовая температура, К	4000	6500	4000	6500	4000	6500
Номинальный ток, А	0,11		0,15		0,19	
Тип кривой силы света	Д (косинусная)					
Коэффициент мощности	≥ 0,9					
Класс энергоэффективности	А					
Индекс цветопередачи Ra	≥ 80					
Коэффициент пульсации светового потока, %	≤ 5					
Класс защиты ГОСТ IEC 60598–1	II					
Степень защиты по ГОСТ 14254 (IEC 60529)	IP54					
Сечение подключаемых проводников, мм2	0,5–1,0					
Материал корпуса и рассеивателя (плафона)	полипропилен					
Срок службы, ч	30000					
Гарантийный срок (со дня продажи), месяцев*	24					

* Гарантия сохраняется при соблюдении покупателем правил эксплуатации, транспортирования и хранения.

2.2 Типоисполнение светильника по цвету декоративной рамки приведены в таблице 2.

Таблица 2

Типоисполнение	Цвет декоративной рамки
ДПБ 3001÷3010	Белый
ДПБ 3101÷3106	Серебро
ДПБ 3201÷3206	Бронза

2.3 Габаритные размеры светильника приведены на рисунке 1.

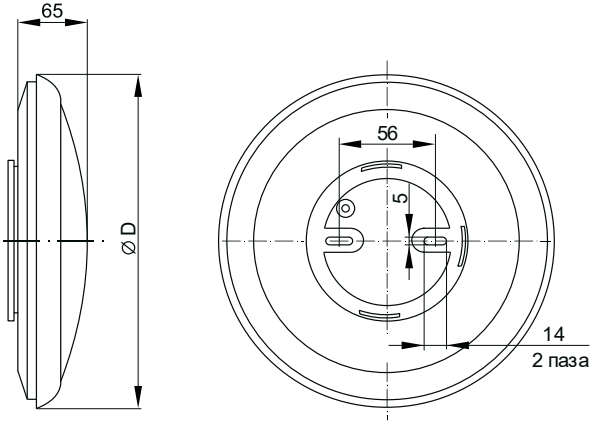

Типоисполнение	D, мм
ДПБ 3001; ДПБ 3101; ДПБ 3201; ДПБ 3002; ДПБ 3102; ДПБ 3202; ДПБ 3003; ДПБ 3103; ДПБ 3203; ДПБ 3004; ДПБ 3104; ДПБ 3204	220
ДПБ 3005; ДПБ 3105; ДПБ 3205; ДПБ 3006; ДПБ 3106; ДПБ 3206	270
ДПБ 3007; ДПБ 3008	320
ДПБ 3009; ДПБ 3010	370

Рисунок 1

3 Меры безопасности

ЗАПРЕЩАЕТСЯ

Подключать светильник к неисправной электропроводке. Устанавливать светильник на воспламеняемые и легковоспламеняемые материалы, например, такие как древесный шпон и материалы на основе дерева толщиной менее 2 мм. Эксплуатировать светильник с механическими повреждениями.

3.1 Монтаж светильника, чистку и замену осуществлять только при отключённом электропитании сети. Обязательно необходимо убедиться в отсутствии напряжения на месте работ с помощью указателя напряжения.

3.2 Работы по монтажу и техническому обслуживанию светильника должны проводиться квалифицированным персоналом.

3.3 При эксплуатации необходимо располагать светильник вдали от химически активных сред.

4 Правила монтажа и эксплуатации

4.1 Эксплуатацию изделий производить в соответствии с действующими требованиями правил по электробезопасности, а также другой нормативно-технической документации, регламентирующей эксплуатацию и наладку электротехнического оборудования.

4.2 Светильник предназначен для стационарной установки (на стене, потолке).

4.3 Светильник предназначен для подключения к электрической цепи с выключателем.

4.4 Монтаж светильника производить следующим образом:

— снять кронштейн крепления светильника, расположенный на оборотной стороне светильника, повернув его по часовой стрелке на угол 15° до выхода из зацепления секторных пазов байонетного соединения;

— закрепить кронштейн на монтажной поверхности при помощи саморезов и дюбелей (не входят в комплект поставки);

— установить корпус светильника на кронштейн крепления совместив секторные пазы. Зафиксировать корпус светильника на кронштейне, повернув его против часовой стрелки на угол 15°;

— проверить работу светильника, подав напряжение

4.5 Светильник ремонту не подлежит. При обнаружении неисправности по истечении гарантийного срока изделие подлежит утилизации.

4.6 При обнаружении неисправности в период действия гарантийных обязательств обращаться к продавцу или организации, указанные на сайте: iek.ru.

5 Обслуживание

5.1 Обслуживание светильников не требуется, кроме чистки от загрязнений. При загрязнении светильника протереть его сухой или слегка влажной мягкой тканью. Не допускается применение растворителей, других агрессивных моющих и абразивных средств.

6 Транспортирования, хранение и утилизация

6.1 Транспортирование светильника производить при температуре от минус 40 °С до плюс 50 °С любым видом крытого транспорта, обеспечивающим предохранение упакованного светильника от механических повреждений.

6.2 Хранение светильника осуществлять в упаковке изготовителя в закрытых помещениях с естественной вентиляцией при температуре окружающей среды от минус 40 °С до плюс 50 °С и относительной влажности 98 % при плюс 25 °С.

6.3 По истечении срока службы изделие утилизировать.

6.4 Утилизацию светильника производить путем передачи изделия в специализированное предприятие для переработки вторичного сырья в соответствии с требованиями законодательства на территории реализации.

Издание 3