PRO БЕЗОПАСНОСТЬ IEK

**ДВО 1124, ДВО 1184**

# СТАНДАРТ PRO СВЕТИЛЬНИК СВЕТОДИОДНЫЙ

## Руководство по эксплуатации

LTP.10.00227.RE

## 1 Основные сведения об изделии

1.1 Светильник светодиодный типа ДВО 1124, ДВО 1184 серии СТАНДАРТ PRO товарного знака IEK (далее – светильник) предназначен для подключения к сети переменного тока напряжением 230 В частоты 50 Гц.

1.2 Светильник предназначена для внутреннего освещения офисов, административных зданий, учреждений общего образования, начального, среднего и высшего образования, медицинских учреждений и т.д.

1.3 Светильник соответствует требованиям ТР ТС 004/2011, ТР ТС 020/2011, ТР ЕАЭС 037/2016.

## 2 Технические данные

2.1 Технические данные светильника приведены в таблице 1.

Таблица 1

| Наименование показателя | Значение для светильника | | | | | | |
|---|---|---|---|---|---|---|---|
| | ДВО 1124 | | | | ДВО 1184 | | |
| Номинальное напряжение, AC, В | 230 | | | | | | |
| Диапазон рабочих напряжений, AC, В | 165–275 | | | | | | |
| Номинальная частота сети, Гц | 50 | | | | | | |
| Номинальное напряжение, DC, В | 320 | | | | | | |
| Диапазон рабочих напряжений, DC, В | 247–370 | | | | | | |
| Номинальная мощность, Вт, ±10 % | 30 | 40 | 45 | 70 | 30 | 40 | 45 |
| Цветовая температура, К | 3000 / 4000 / 6500 | | | | | | |
| Световой поток, лм, ±10 % | 3000 | 4000 | 4500 | 7000 | 3000 | 4000 | 4500 |
| Энергоэффективность, лм/Вт, не менее | 100 | | | | | | |
| Номинальный ток, А | 0,13 | 0,18 | 0,2 | 0,32 | 0,13 | 0,18 | 0,2 |
| Выходное напряжение драйвера с нагрузкой, В | DC 84 | | | | | | |

Продолжение таблицы 1

| Наименование показателя | Значение для светильника | | |
|---|---|---|---|
| | ДВО 1124 | | ДВО 1184 |
| Источник света | SMD 2835 | | |
| Коэффициент мощности, не менее | 0,97 | | |
| Коэффициент пульсации светового потока, %, не более | 1 | | |
| Кривая силы света по ГОСТ 34819 | Д | | |
| Габаритная яркость, кд/м$^2$, не более | 5000 | | |
| Индекс цветопередачи Ra, не менее | 90 | | |
| Класс энергоэффективности | A+ | | |
| Степень защиты по ГОСТ 14254 (IEC 60529) | IP40 | | IP54 |
| Класс защиты от поражения электрическим током по ГОСТ IEC 60598-1 | I | | |
| Тип рассеивателя | Опаловый | | |
| Материал рассеивателя | Полистирол | | |
| Материал корпуса | Сталь | | |
| Цвет корпуса | Белый | | |
| Тип монтажа | Встраиваемый/ накладной/ подвесной | Встраиваемый/ подвесной | Встраиваемый/ подвесной |
| Температура эксплуатации, °С | От минус 20 до плюс 40 | | |
| Относительная влажность воздуха плюс 25 °С, %, не более | 80 | | |
| Высота над уровнем моря, м, не более | 2000 | | |
| Габаритные размеры, Д×Ш×В, мм | 595×595×40 | 1195×595×55 | 595×595×55 |
| Срок службы, ч | 50000 | | |
| Гарантийный срок (со дня продажи), лет* | 5 | | |

*Гарантия сохраняется при соблюдении покупателем правил эксплуатации, транспортирования и хранения.

## 3 Меры безопасности

**ЗАПРЕЩАЕТСЯ**

**Техническое обслуживание светильника во включенном состоянии.**
**Подключать светильник к повреждённой электропроводке.**
**Эксплуатировать светильник без защитного заземления.**

**ВНИМАНИЕ**

**Не допускать попадания влаги на светильник ДВО 1124.**
**Работы по монтажу и техническому обслуживанию светильника должны проводиться квалифицированным персоналом.**

## 4 Правила монтажа и эксплуатации

4.1 Эксплуатацию светильника производить в соответствии с действующими требованиями правил по электробезопасности, а также другой нормативно-технической документации, регламентирующей эксплуатацию и наладку электротехнического оборудования.

4.2 При эксплуатации располагать светильник вдали от химически активной среды, горючих и легковоспламеняющихся предметов.

4.3 Светильник предназначен для подключения к электрической цепи с выключателем.

4.4 Подключение светильника к сети производить сетевым кабелем, выведенным из корпуса, согласно цветовой маркировке проводников:

– коричневый проводник – фаза (L);

– синий проводник – нейтраль (N);

– жёлто-зелёный проводник– защитный проводник заземления (PE).

4.5 Светильник возможно встраивать в подвесную потолочную систему. Светильник возможно крепить подвесным способом. Светильник ДВО 1124 мощностью 30 Вт, 40 Вт и 45 Вт возможно крепить к поверхности из нормально воспламеняющегося материала накладным способом.

4.5.1 Накладной монтаж светильника ДВО 1124 мощностью 30 Вт, 40 Вт и 45 Вт производить следующим образом (рисунок 1):

– на торце светильника отвернуть винты крепления передней рамки (3);

– снять с корпуса светильника (2) переднюю рамку с рассеивателем (1);

– закрепить корпус светильника (2) через имеющиеся отверстия непосредственно на поверхность потолка. Крепёж (4) для накладного монтажа в комплекте не поставляется;

– в обратном порядке установить на корпус светильника (2) переднюю рамку с рассеивателем (1);

– закрепить переднюю рамку с рассеивателем (1) винтами крепления (3).

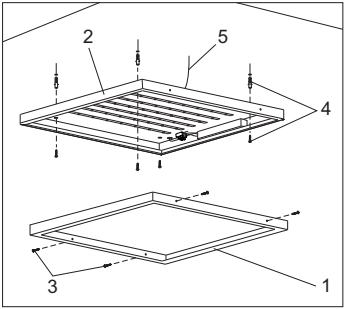


1 – передняя рамка с рассеивателем;
2 – корпус светильника;
3 – винты крепления передней рамки с рассеивателем;
4 – комплект крепежа (в комплект не входит);
5 – сетевой кабель

Рисунок 1

4.5.2 Встраиваемый монтаж светильника производить в подвесные потолки типа «Armstrong». Светильник (1) установить на место потолочной плиты 600×600 мм (3) в межпотолочное пространство, как показано на рисунке 2. После монтажа светильника в потолочной системе типа «Armstrong» прикрепить светильник к несущему потолку при помощи подвесов (в комплект поставки не входят).

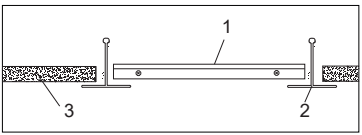


1 – светильник;
2 – направляющий подвес потолка «Armstrong»;
3 – потолочная плита 600×600 мм

Рисунок 2

4.5.3 Крепеж для подвесного монтажа светильника в комплект поставки не входит.

4.6 Светильник ремонту не подлежит. При обнаружении неисправности по истечении гарантийного срока изделие подлежит утилизации.

4.7 При обнаружении неисправности в период действия гарантийных обязательств обращаться к продавцу или организации, указанные на сайте: iek.ru.

4.8 По истечении срока службы изделие утилизировать.

## 5 Обслуживание

5.1 Обслуживание светильника не требуется, за исключением чистки от загрязнений. Чистку производить мягкой сухой тканью без применения растворителей и других агрессивных моющих средств.

## 6 Транспортирование, хранение и утилизация

6.1 Транспортирование светильника осуществляется любым видом крытого транспорта, обеспечивающим предохранение упакованного изделия от механических повреждений, при температуре от минус 20 °С до плюс 40 °С.

6.2 Хранение светильника осуществляется в упаковке изготовителя в закрытых помещениях с естественной вентиляцией при температуре окружающей среды от минус 20 °С до плюс 40 °С и относительной влажности до 98 % при плюс 25 °С.

6.3 Утилизацию светильника производить путем передачи изделия в специализированное предприятие для переработки вторичного сырья в соответствии с требованиями законодательства на территории реализации.

Издание 2