# КОНВЕКТОР ЭЛЕКТРИЧЕСКИЙ

**Краткое руководство по эксплуатации**
ISK.08.00152.PS

## 1 Основные сведения об изделии

1.1 Конвектор электрический серии SKANDY IEK товарного знака IEK (далее – конвектор) – электрический бытовой отопительный прибор, предназначенный для обогрева помещений.

1.2 Конвектор нагревает воздух, поступающий через решетки, расположенные в нижней части конвектора. Воздух проходит через нагревательный элемент внутри конвектора и нагретым выходит через решетки, расположенные в верхней части конвектора.

1.3 Наличие в конвекторе термостата позволяет поддерживать температуру внутри обогреваемого помещения на заданном уровне. При достижении заданной температурной установки термостат отключает конвектор и вновь включает его, когда температура воздуха в обогреваемом помещении становится ниже установленного на конвекторе температурного значения.

1.4 Конвектор с механическим термостатом соответствует требованиям ТР ТС 004/2011, ТР ЕАЭС 037/2016.

1.5 Конвектор с электронным термостатом соответствует требованиям ТР ТС 004/2011, ТР ТС 020/2011, ТР ЕАЭС 037/2016.

## 2 Технические данные

2.1 Технические данные приведены в таблице 1.

2.2 Требования к техническим параметрам электросети по ГОСТ 32144.

2.3 Требования к электрической розетке: номинальный ток не менее 16 А.

2.4 Комплектность, условия безопасного и эффективного использования, транспортирования, хранения и утилизации приведены в таблице 1.

2.5 Габаритные и установочные размеры приведены на рисунках 1, 2.

## 3 Меры безопасности

**ВНИМАНИЕ**

**Опасность поражения электрическим током при неправильной эксплуатации!**

**Все работы по монтажу и обслуживанию конвектора должны производиться в обесточенном состоянии!**

ПРЕДУПРЕЖДЕНИЕ! Во избежание перегрева не накрывать обогреватель

3.1 Внимательно изучите содержащиеся в настоящем руководстве по эксплуатации требования и рекомендации. Сохраните руководство по эксплуатации в надежном месте, чтобы им можно было легко воспользоваться при необходимости, и в случае передачи конвектора другому владельцу – в обязательном порядке передать ему также настоящее руководство по эксплуатации. Соблюдение требований и запретов, приведенных в настоящем руководстве по эксплуатации, обеспечит надежную и безопасную эксплуатацию.

3.2 Конвектор оснащен защитным выключателем, срабатывающим при перегреве конвектора. При отключении вследствие перегрева дальнейшая работа конвектора возможна только после снижения температуры корпуса конвектора, в этом случае конвектор включится автоматически.

3.3 Для нормальной работы конвектора уровень напряжения в электросети должен соответствовать техническим параметрам сети, указанным на корпусе конвектора и в таблице 1. При длительных перерывах в эксплуатации рекомендуется отключить конвектор от электрической сети.

**ЗАПРЕЩАЕТСЯ**

- **накрывать конвектор во время его работы;**
- **сушить на конвекторе одежду и любые другие ткани, материалы и предметы – это может привести к перегреву конвектор, выходу его из строя или причинить значительный ущерб Вам и/или Вашему имуществу;**
- **допускать использование конвектора детьми, а также лицами с ограниченными физическими и умственными возможностями без надлежащего контроля;**
- **прикасаться к любым частям и элементам конвектора, а также включать его в электрическую сеть мокрыми либо влажными руками;**
- **проводить сварочные работы в помещении, где эксплуатируется конвектор;**
- **включать конвектор в электрическую сеть, если на его поверхности, либо на его частях и элементах имеется влага;**
- **подключать конвектор к электрической розетке, не соответствующей техническим требованиям, приведенным в таблице 1;**
- **использовать удлинители сетевого шнура, по своим техническим характеристикам не соответствующие требованиям, приведенным в таблице 1;**
- **при использовании удлинителя одновременно для подключения нескольких электроприборов запрещается превышение предельно допустимой для данного удлинителя суммарной мощности;**
- **эксплуатировать конвектор с поврежденным и/или нагревшимся питающим проводом и/или штепсельной вилкой;**
- **эксплуатировать конвектор при сильной его запыленности (до удаления пыли);**
- **демонтировать и помещать конвектор в упаковку до его полного охлаждения;**
- **самостоятельно разбирать и ремонтировать конвектор;**
- **осуществлять мытье либо очистку включенного в электрическую сеть конвектор.**

3.4 Немедленно отключите конвектор от электрической сети, прекратите его эксплуатацию и обратитесь за помощью в авторизованный сервисный центр в следующих случаях:

- питающий кабель и/или штепсельная вилка конвектора имеют повреждения;
- при работе конвектора появился посторонний шум;
- при работе конвектора появился дым;
- при работе конвектора либо при его включении в электрическую сеть электрическая розетка искрит или дымится;
- при работе конвектора ощущается стойкий неприятный запах.

При возникновении указанных выше либо любых других ситуаций, препятствующих нормальной эксплуатации конвектора, обратитесь в ближайший к вам авторизованный сервисный центр для консультации и ремонта.

3.5 По истечении срока службы конвектор подлежит утилизации.

## 4 Правила монтажа и эксплуатации

4.1 Для правильной эксплуатации конвектора на всем сроке службы необходимо учитывать следующие указания:

- конвектор необходимо устанавливать таким образом, чтобы воздух мог свободно проходить через него в процессе работы;
- конвектор должен быть установлен только при помощи аксессуаров, предлагаемых производителем;
- не используйте конвектор в непосредственной близости от ванны, душевой или бассейна;
- конвектор должен быть установлен на расстоянии не менее 0,6 м от открытых источников воды и находиться вне зоны попадания брызг;
- конвектор должен располагаться вдали от легковоспламеняющихся или легкодеформирующихся от температуры объектов;
- конвектор не предназначен для использования вне помещений;
- не используйте данный конвектор, если его уронили;
- для снижения риска пожара текстильные изделия, шторы и любые другие легковоспламеняющиеся материалы должны находиться на удалении не менее 1 м от решеток, расположенных в верхней части конвектора;
- не располагайте конвектор в труднодоступных местах или в местах с затрудненным движением воздуха (за занавесками, дверями, под отверстием в стене или вентиляционным отверстием и т.п.);
- избегайте повреждений питающего провода и не затрудняйте к нему доступ;
- соблюдайте минимальные монтажные расстояния размещения конвектора от пола, стены, подоконника и т.п. в соответствии с рисунком 6.

**ЗАПРЕЩАЕТСЯ**

**Устанавливать и эксплуатировать конвектор в помещениях с сильной запыленностью, а также в помещениях, где хранятся либо используются газ, пар, химикаты.**

**Накрывать нижние или верхние отверстия (решетки) конвектора во избежание несчастного случая или порчи конвектора, а также размещать конвектор непосредственно под розеткой, либо под местом размещения электрического кабеля как показано на рисунке 5.**

**Дорабатывать, ремонтировать или менять составные части конвектора.**

4.2 Настенный монтаж

Конвектор может быть установлен на стену с помощью кронштейнов, которые входят в состав конвектора. Крепление осуществляется следующим образом:

- распаковать настенные кронштейны от конвектора;
- выбрать место на стене обогреваемого помещения в соответствии с правилами безопасности и правилами монтажа;
- разметить установочные отверстия, приложив настенные кронштейны к стене, убедившись, что кронштейны находятся в вертикальном положении;
- подготовить отверстия в зависимости от материала стены и закрепить кронштейны с помощью саморезов и отвертки в соответствии с рисунком 3, которые не входят в комплект конвектора;
- закрепить конвектор на кронштейнах в соответствии с рисунком 3.

4.3 Напольный монтаж

Конвектор может быть установлен на пол с помощью комплекта ножек, приобретаемых дополнительно. Крепление ножек для напольной установки осуществляется следующим образом:

- перевернуть конвектор нижней частью вверх в соответствии с рисунком 4;
- установить ножки на нижние торцы конвектора в соответствии с формой корпуса;
- прикрепить ножки к корпусу конвектора при помощи фиксирующих винтов (входят в комплект поставки ножек);
- установить конвектор на пол.

4.4 Включение, проверка работоспособности и отключение конвектора от сети

Перед тем как подключить конвектор к электрической сети, убедитесь в том, что:

- розетка, к которой планируется подключить конвектор, исправна и соответствует требованиям, приведенным в разделе «Технические данные» настоящего руководства по эксплуатации;
- питающий шнур не имеет повреждений (надломов, надрывов, нарушения целостности оплетки и т.д.);
- штепсельная вилка не имеет повреждений;
- клавиша включения находится в положении «0».

Подключите конвектор к электрической сети. Для этого вставьте штепсельную вилку питающего провода в розетку.

Включите конвектор клавишей включения, переключив ее в положение «I».

Поверните ручку регулировки температуры по часовой стрелке в требуемое положение. В течение 1–2 мин из решетки, расположенной в верхней части лицевой панели конвектора, начнет выходить теплый воздух.

Выключите конвектор, переключив клавишу включения в положение «0».

Отсоедините конвектор от электросети.

4.5 Управление конвектором

Для установки желаемой температуры воздуха в обогреваемом помещении используйте ручку регулировки термостата. Шкала регулировки градуирована в цифрах, соответствующих температуре, и позволяет выбрать значение температуры в диапазоне от плюс 6 (знак «*» на регулировочной ручке) до плюс 36 °С (знак «6» на регулировочной ручке) для механического термостата (рисунок 7) или в диапазоне от плюс 5 до плюс 30 °С для электронного термостата (рисунок 8).

Для калибровки электронного термостата проверьте температуру примерно через 24 ч. Если температура не соответствует заданному значению, выполните калибровку, как показано на рисунке 9.

Калибровка электронного термостата производится в следующем порядке:

- Снимите ручку регулировки.
- Установите ручку на шестеренку таким образом, чтобы ее положение соответствовало фактической температуре.
- Настройте нужную температуру с помощью ручки.

4.6 Обслуживание конвектора и уход за ним

Нормально работающий конвектор не требует специального технического обслуживания.

Перед очисткой необходимо отключить конвектор от электросети. Включение конвектора в электросеть возможно после полного удаления моющих средств и влаги со всех поверхностей конвектора.

Корпус конвектора следует периодически протирать мягкой тканью или влажной губкой с целью его очистки от грязи и пыли. Ни в коем случае не используйте абразивные моющие средства и растворители. Для чистки пространства позади установленного на стене конвектора рекомендуется снять конвектор с настенного крепления. После завершения уборки установите конвектор в его нормальное рабочее положение.

4.7 Часто возникающие вопросы при эксплуатации конвектора

В процессе эксплуатации возникают разнообразные вопросы по работе конвектора. Ответы на некоторые из них приведены ниже.

**Вопрос:** Конвектор не греется по краям (особенно сильно эффект проявляется на длинных конвекторах).

**Ответ:** Отсутствие теплого воздуха в боковых частях конвекторов связано с технической особенностью приборов. Сам ТЭН (нагревательный элемент) короче, чем корпус, а в правой части находится термостат, который измеряет температуру холодного воздуха, поступающего внутрь конвектора.

Расположение верхних вентиляционных отверстий симметрично и по всей длине верхней части корпуса – элемент дизайна, поэтому из крайних «секций» воздух может быть не таким горячим (или не нагретым) по сравнению с центральными. Не является неисправностью.

**Вопрос:** Появление кратковременной искры при включении конвектора внутри корпуса

**Ответ:** Возникновение искры при коммутации тока внутри корпуса допустимо и не может привести к нештатной ситуации.

**Вопрос:** Появление постороннего запаха при первом включении

**Ответ:** Возможно появление запаха при нагреве в новых конвекторах, при активном использовании через 1-2 дня исчезает.

**Вопрос:** Посторонний стук при остывании/нагревании прибора

**Ответ:** Конструкция конвектора делает невозможным появление посторонних звуков при нагреве/остывании прибора. Чаще всего появление различных звуков связано с креплением кронштейна к стене. Рекомендуем немного ослабить крепеж.

**Вопрос:** Нет заземления на вилке конвектора

**Ответ:** Класс электробезопасности у конвекторов II – это означает что все токопроводящие элементы имеют двойную изоляцию. Поэтому использование конвектора одинаково безопасно и в помещениях, где есть заземление и где его нет.

Таблица 1 – Технические данные конвектора

| Наименование показателя | Значение для | | | | | | | |
|---|---|---|---|---|---|---|---|---|
| | ISK-KE10-0500 | ISK-KE10-1000 | ISK-KE10-1500 | ISK-KE10-2000 | ISK-KE20-0500 | ISK-KE20-1000 | ISK-KE20-1500 | ISK-KE20-2000 |
| Номинальное напряжение, В | 230 | | | | | | | |
| Частота, Гц | 50 | | | | | | | |
| Потребляемая мощность, кВт | 0,5 | 1 | 1,5 | 2 | 0,5 | 1 | 1,5 | 2 |

Продолжение таблицы 1

| Наименование показателя | Значение для | | | | | | | |
|---|---|---|---|---|---|---|---|---|
| | ISK-KE10-0500 | ISK-KE10-1000 | ISK-KE10-1500 | ISK-KE10-2000 | ISK-KE20-0500 | ISK-KE20-1000 | ISK-KE20-1500 | ISK-KE20-2000 |
| Рекомендуемая площадь помещения** (при высоте потолка 2,5 м), до, м$^2$ | 8 | 16 | 24 | 32 | 8 | 16 | 24 | 32 |
| Длина шнура питания, м | 1 | 1 | 1,8 | 1,8 | 1 | 1 | 1,8 | 1,8 |
| Тип термостата | Электронный | | | | Механический | | | |
| Точность термостата | ±0,1 °С | | | | ±0,5 °С | | | |
| Шкала терморегулятора | В градусах Цельсия | | | | Условная – от * до 6 | | | |
| Диапазон регулировки температуры термостата | От плюс 5 °С до плюс 30 °С | | | | От плюс 6 °С до плюс 36 °С | | | |
| Возможность калибровки терморегулятора | Да | | | | Нет | | | |
| Индикация работы | Да – нагрева (светодиод) | | | | Да – включения (подсветка клавиши) | | | |
| Температура корпуса конвектора | Пониженная | | | | Стандартная | | | |
| Бесшумность работы термостата | Бесшумен | | | | Щелчок при срабатывании | | | |
| Класс защиты от поражения электрическим током ГОСТ 58698 | II | | | | | | | |
| Степень защиты ГОСТ 14254 (IEC 60529) | IP21 | | | | | | | |
| Диапазон температуры эксплуатации | От плюс 5 °С до плюс 40 °С | | | | | | | |
| Температура монтажа | От плюс 5 °С до плюс 40 °С | | | | | | | |
| Комплектность | Конвектор – 1 шт.; настенный кронштейн – 2 шт.; паспорт – 1 экз. | | | | | | | |
| Условия хранения | До установки конвектора хранение осуществляется только в упаковке изготовителя при температуре окружающего воздуха от плюс 5 °С до плюс 40 °С и относительной влажности не более 80 %. При длительном перерыве в эксплуатации конвектор после его полного остывания отключите конвектор от электросети, проведите очистку конвектора и разместите его в прохладном, сухом помещении. Рекомендуется хранение в оригинальной упаковке. | | | | | | | |
| Условия транспортирования | Транспортирование конвектора допускается любым видом крытого транспорта в упаковке изготовителя, обеспечивающим предохранение упакованного конвектора от механических повреждений, загрязнения и попадания влаги, при температуре от минус 50 °С до плюс 50 °С и относительной влажности не более 80 %. Необходимо исключить резкие удары при транспортировке, произвольные перемещения груза внутри транспортного средства, нарушение целостности заводской упаковки. | | | | | | | |
| Утилизация | Утилизировать в соответствии с законодательством на территории страны реализации | | | | | | | |
| Ремонтопригодность | Неремонтопригоден | | | | | | | |
| Гарантийный срок эксплуатации, лет* | 10 | | | | | | | |
| Срок службы не менее, лет | 10 | | | | | | | |

* С даты продажи при условии соблюдения потребителем правил транспортирования, хранения и эксплуатации.

** Рекомендуемая площадь помещения является ориентировочной и зависит от условий эксплуатации: теплопотерь помещения, степени утепления, высоты потолков, площади остекления, климатической зоны, желаемой температуры воздуха и режима работы. Изготовитель не гарантирует достижение заданной температуры для помещений указанной площади.

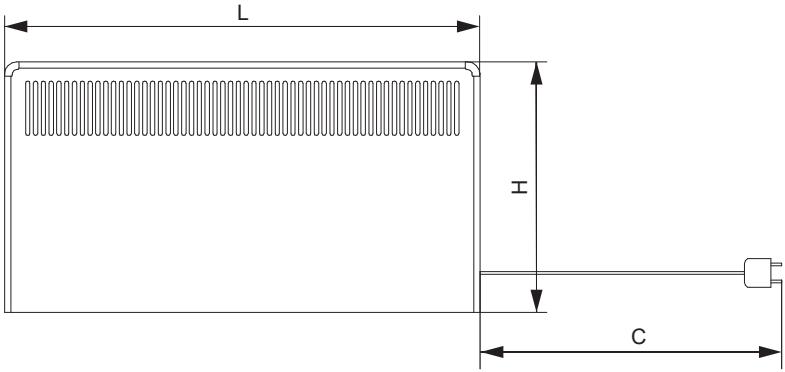


| Тип продукции | L, мм | H, мм | C, мм |
|---|---|---|---|
| ISK-KE10-0500 | 451 | 389 | 1000 |
| ISK-KE10-1000 | 719 | | |
| ISK-KE10-1500 | 987 | | 1800 |
| ISK-KE10-2000 | 1390 | | |
| ISK-KE20-0500 | 451 | | 1000 |
| ISK-KE20-1000 | 719 | | |
| ISK-KE20-1500 | 987 | | 1800 |
| ISK-KE20-2000 | 1390 | | |

Рисунок 1 – Габаритные размеры конвектора

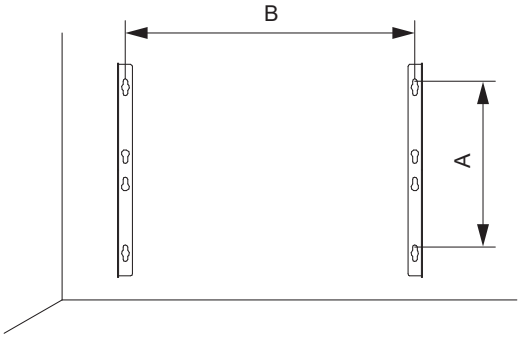


| Тип продукции | B, мм | A, мм |
|---|---|---|
| ISK-KE10-0500 | 300 | 218 |
| ISK-KE10-1000 | 440 | |
| ISK-KE10-1500 | 440 | |
| ISK-KE10-2000 | 700 | |
| ISK-KE20-0500 | 300 | |
| ISK-KE20-1000 | 440 | |
| ISK-KE20-1500 | 440 | |
| ISK-KE20-2000 | 700 | |

Рисунок 2 – Установочные размеры

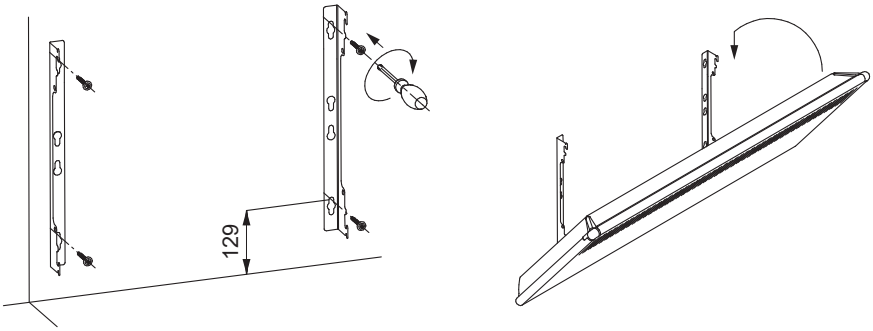


Рисунок 3 – Настенная установка конвектора

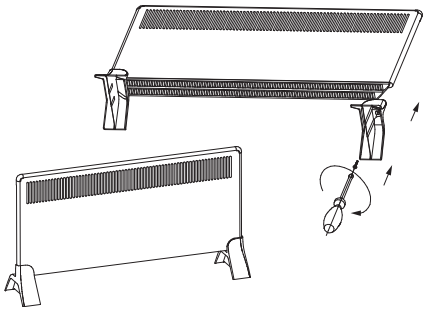

Рисунок 4 – Напольная установка конвектора

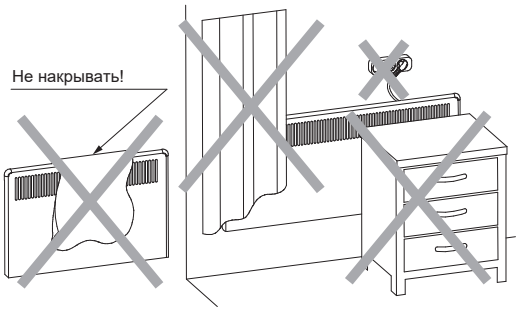


Рисунок 5 – Напольная установка конвектора

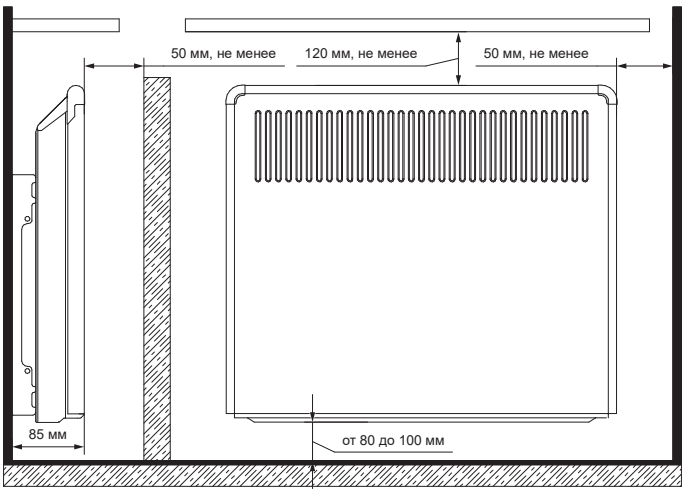


Рисунок 6 – Минимальные монтажные расстояния от пола, стены и подоконника

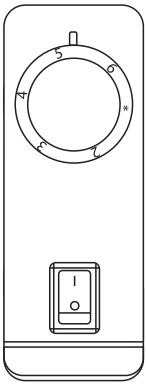

❄ ≈ 6 °C

2 ≈ 13 °C

3 ≈ 18 °C

4 ≈ 24 °C

5 ≈ 30 °C

6 ≈ 36 °C

Рисунок 7 – Регулятор механического термостата

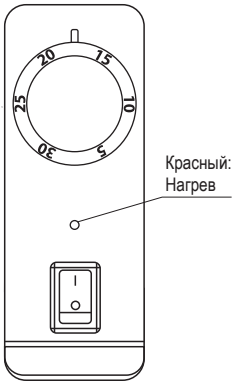


Рисунок 8 – Регулятор электронного термостата

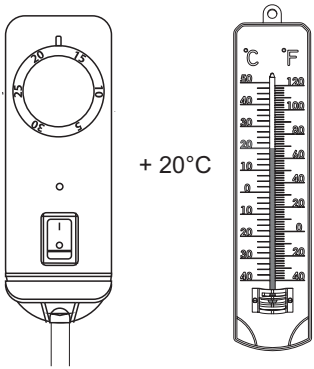


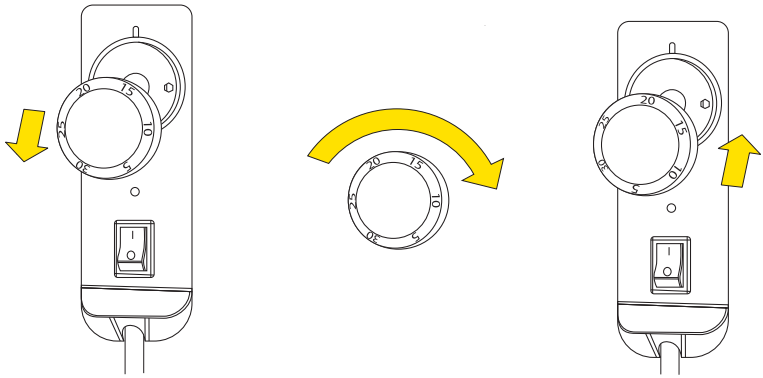

Рисунок 9 – Калибровка электронного термостата