ЗАЖИМ ГЕРМЕТИЧНЫЙ СОЕДИНИТЕЛЬНЫЙ ЗГС 4-35

Краткое руководство по эксплуатации
UZG.ZGS.001.1

1 Основные сведения об изделии

1.1 Зажим герметичный соединительный типоисполнения ЗГС 4-35 товарного знака IEK (далее – зажим) предназначен для выполнения абонентских ответвлений от магистральной ВЛИ, выполненной самонесущими изолированными проводами (далее – СИП) напряжением до 1 кВ, подключения и отключения абонента. Зажим позволяет соединять как алюминиевые, так и медные жилы проводов и кабелей. Для герметизации открытого контакта используется заглушка, прикреплённая к корпусу зажима.

1.2 Зажим соответствует требованиям ТР ТС 004/2011.

2 Технические данные

2.1 Внешний вид и габаритные размеры зажимов приведены на рисунке 1. Технические данные зажима приведены в таблице 1.

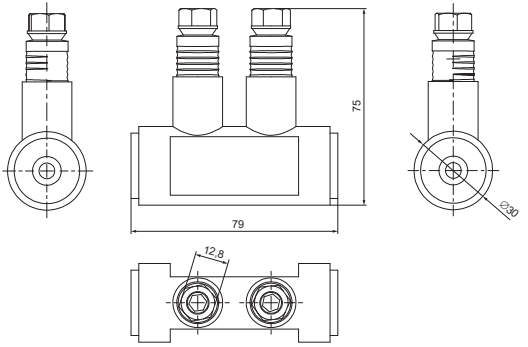

Рисунок 1 – Габаритные размеры зажима

Таблица 1 – Технические данные

Наименование показателя	Значение
Сечение жил соединяемых проводов и кабелей, мм^2	4…35
Номинальный ток зажима, А	95
Момент срыва головки болта при монтаже, Н·м, ±10%	10
Электрическая прочность изоляции, кВ	6
Масса, кг	0,09
Срок службы, лет	40
Гарантийный срок (со дня продажи), лет*	10
Температура эксплуатации, °С	От минус 60 до плюс 50
Среднее значение относительной влажности, при температуре 25 °С, %	До 95. Допускается применение зажима при температуре окружающей среды до 80 °С и относительной влажности до 60 %
Комплектность	ЗГС 4-35 – 25 шт. (в групповой упаковке), паспорт – 1 шт.
Хранение	От минус 60 °С до плюс 50 °С и относительной влажности 75 % при плюс 15 °С, допускается хранение при относительной влажности до 95 % при плюс 25 °С
Температура транспортирования, °С	От минус 60 до плюс 50
Утилизация	По требованиям законодательства на территории реализации
Ремонтопригодность	Неремонтопригоден

* Гарантия сохраняется при соблюдении покупателем правил эксплуатации, транспортирования и хранения.

3 Меры безопасности

3.1 Монтаж абонентских ответвлений с помощью зажимов должен производить квалифицированный персонал, прошедший обучение с присвоением группы по электробезопасности не ниже III до 1000 В.

3.2 Всегда начинайте монтаж абонентских ответвлений, кабельных линий с приёмника электрической энергии (вводной автоматический выключатель или другое коммутационное оборудование потребителя), проконтролировав его отключение и вывесив запрещающие плакаты «НЕ ВКЛЮЧАТЬ! РАБОТАЮТ ЛЮДИ», «НЕ ВКЛЮЧАТЬ! РАБОТА НА ЛИНИИ». Если работа производится с отключением напряжения, то выполните комплекс технических мероприятий в соответствии с главой 3 «Межотраслевых правил по охране труда (правил безопасности) при эксплуатации электроустановок».

4 Правила монтажа

4.1 Монтаж зажимов производить при температуре окружающей среды не менее минус 10 °С.

4.2 Электрическое соединение с жилами проводов и кабелей достигается прокалыванием изоляции монтажным болтом специальной формы. Монтажные болты, входящие в состав зажима, имеют изолированную часть со срывной головкой, что позволяет производить установку зажима под напряжением. Изолирующая часть монтажного болта плотно входит в корпус зажима и обеспечивает герметичность соединения после монтажа. В изолирующей части болта имеется шестигранное углубление под шестигранный ключ для демонтажа соединения. Для герметизации открытого контакта, после демонтажа одного из проводов, используется заглушка, прикреплённая к корпусу зажима.

4.3 Последовательность монтажа:

- ввести в зажим до упора провода, не снимая изоляцию;
- равномерно без рывков подтянуть монтажные болты вручную, затем затянуть их до срыва головок, удерживая зажим специальной струбциной.

В момент срыва головки болта происходит прокалывание изоляции и достигается достаточное для надёжного электрического и механического соединения усилие зажима проводов.