КЛИПСА САМОКЛЕЯЩАЯСЯ ТИПА КС

Паспорт
UHP4.001.1

RU Клипса самоклеящаяся типа КС товарного знака IEK (далее – клипса) предназначена для бандажирования в пучок и крепления проводов или кабелей к поверхностям при проведении электромонтажных работ.

При монтаже, техническом обслуживании и эксплуатации клипсы необходимо соблюдать требования безопасности и охраны труда при проведении строительных и электромонтажных работ.

При обнаружении неисправности – клипсу утилизировать.

По истечении срока службы – клипсу утилизировать.

EN Self-adhesive clip of KS type of IEK trademark (hereinafter – the clip) is designed for bundling and fixing wires or cables to the surfaces during the electrical installation work.

During installation, maintenance and operation of the clip it is necessary to observe safety and labor protection requirements for construction and electrical works.

When a malfunction is detected, dispose of the clip.

At the end of its service life, dispose of the clip.

Таблица 1 – Технические данные / Table 1 – Technical data

Наименование показателя / Parameter denomination	Значение / Value
Температура эксплуатации / Operating temperature, °C	–10…+65
Температура монтажа / Mounting temperature, °C	–10…+45
Относительная влажность воздуха / Relative air humidity	80 % при/at +20 °C
Цвет / Color	Черный / Black
Сила адгезии клеевого слоя / Adhesion force of the adhesive layer, g/mm	≥ 45
Ремонтопригодность / Repairability	Неремонтопригодна / Non repairable

Продолжение таблицы 1 / Continuation of the table 1

Наименование показателя / Parameter denomination	Значение / Value
Транспортирование / Transportation	В упаковке изготовителя, любым видом крытого транспорта, предохраняющим изделие от грязи, влаги и ударных нагрузок / In the manufacturer's package, by any type of covered transport that protects the product from dirt, moisture, and shock loads
Температура транспортирования/хранения / Transportation/storage temperature, °C	–10…+65
Хранение / Storage	В упаковке изготовителя, в помещении с естественной вентиляцией воздуха / In the manufacturer's package in naturally ventilated rooms
Утилизация / Disposal	В соответствии с требованиями законодательств на территории реализации / In accordance with the legislation in the territory of sale
Гарантия (со дня продажи), лет / Warranty (from the date of sale), years*	1
Срок службы, лет, не менее / Service life, years, minimum**	5

* Гарантия сохраняется при соблюдении покупателем условий транспортирования, хранения, монтажа и эксплуатации. / Warranty remains if operating, transportation, storage and installation rules are complied with.

** Со дня ввода в эксплуатацию. / From the date of commissioning.

Таблица 2 – Комплектность / Table 2 – Completeness of set

Наименование / Denomination	Количество в индивидуальной упаковке, шт. (экз.) / Quantity in individual package, pcs. (copy)
КС-1 / KS-1	24
КС-3 / KS-3	12
КС-5 / KS-5	12
КС-10 / KS-10	24
КС-15 / KS-15	24
Паспорт / Passport	1*

* На групповую упаковку. / Per group package.

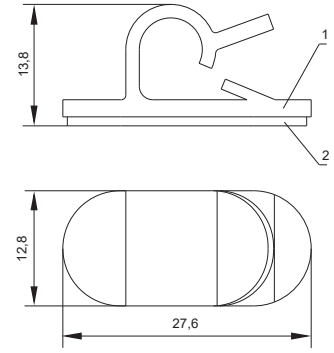

1 – изделие / product; 2 – клейкая лента / adhesive tape КС-1 / KS-1

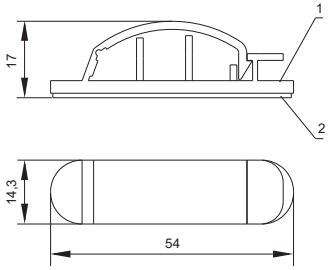

1 – изделие / product; 2 – клейкая лента / adhesive tape КС-3 / KS-3

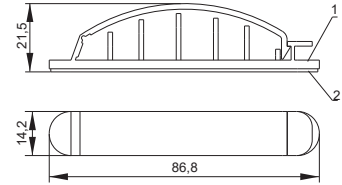

1 – изделие / product; 2 – клейкая лента / adhesive tape КС-5 / KS-5

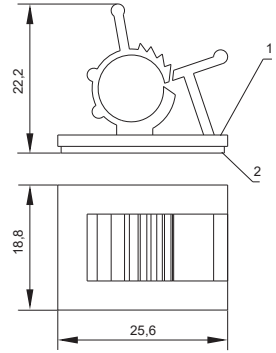

1 – изделие / product; 2 – клейкая лента / adhesive tape КС-10 / KS-10

Рисунок 1 – Габаритные размеры (лист1 из 2) / Figure 1 – Overall dimensions (sheet 1 of 2)

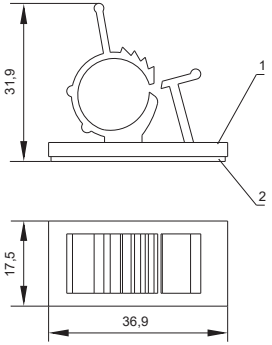

1 – изделие / product; 2 – клейкая лента / adhesive tape КС-15 / KS-15

Рисунок 1 (лист 2 из 2) / Figure 1 (sheet 2 of 2)