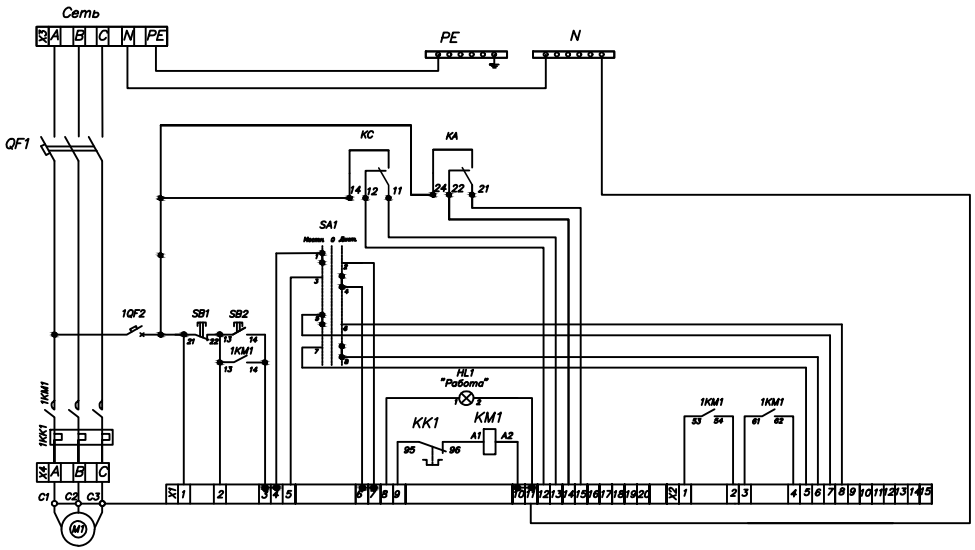

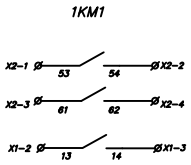

Поз.	Обозн-е	Артикул	Наименование	Кол	Примеч.
1	QF1	AR-M06N-3-D005	ARMAT Автоматический выключатель M06N 3P D 5A IEK	1	
2		AR-AUX-DC-240-415	ARMAT Переключаемый контакт AR-AUX-DC 240...415В IEK	1	
3	QF2	AR-M06N-1-C001	ARMAT Автоматический выключатель M06N 1P C 1A IEK	1	
4	KM1	KKM11-009-230-10	Контактор КМИ-10910 9А 230В/AC3 1NO IEK	1	
5		KPK10-20	Приставка ПКИ-20 доп.контакты 2з+0р	1	
6	KK1	DRT10-D025-0004	Реле РТИ-1308 электротепловое 2,5-4,0А IEK	1	
7	SB1	MI-BT60-11-3-22-K04	Кнопка d=22мм 1NO+1NC красная MASTER IEK	1	
8	SB2	MI-BT60-11-3-22-K06	Кнопка d=22мм 1NO+1NC зелёная MASTER IEK	1	
10	HL1	BLS10-ADDS-230-K04	Лампа AD22DS(LED)матрица d=22мм красный 230В IEK	1	
11	SA1	MI-CS10-010-052	Переключатель кулачковый стандартная рукоятка 10А схема 52 IEK	1	
12	X1,X2	YCT10-00-K03-002	Колодка клеммная CTS 2,5мм2 серая IEK	33	
		YCT10-00-K07-002	Колодка клеммная CTS 2,5мм2 синяя IEK	2	
		YCT10-00-K03-002-ZGL	Заглушка для колодки клеммной CTS 2,5/4мм2 серая IEK	2	
		YCT10-00-K03-002-A-2P	Перемычка в сборе для колодки клеммной CTS 2,5мм2 2PIN IEK	1	
13	X3,X4	YCT10-00-K03-004	ARMAFIX Клемма винтовая CTS 4мм2 серая IEK	6	
		YCT10-00-K07-004	ARMAFIX Клемма винтовая CTS 4мм2 синяя IEK	1	
		YCT11-00-K52-004	ARMAFIX Клемма винтовая CTS-PEN земля 4мм2 желто-зелен. IEK	1	
		YCT10-00-K03-002-ZGL	Заглушка для колодки клеммной CTS 2,5/4мм2 серая IEK	2	
14		TI5-10-N-040-040-020-66	TITAN 5 Корпус металлический ЩМП-40.40.20 УХЛ1 IP66 IEK	1	
15		TI-00D-FL-345-120	TITAN Фланец кабельный 345х120мм с отверстием IEK	1	
16		TI-00D-MC-025-65	TITAN Ввод кабельный мембранный 25 отверстий d=5-26мм IP65 серый IEK	1	
17		CKM50-040-060-1-K03	Кабель-канал перфорированный 40х60 "ИМПАКТ" IEK	1,2	ед. изм. - м
18		TI-00D-MC-025-65	TITAN Ввод кабельный мембранный 25 отверстий d=5-26мм IP65 серый IEK	1	
19		YDN14-0100	TEKFOR DIN-рейка (100см) оцинкованная 1мм IEK	1	
20		YNN10-812-6DP-K07	Шина N "ноль" в комбинированном DIN-изоляторе типа "Стойка" ШНИ-8х12-6-КС-С IEK	1	
21		YNN10-812-6DP-K05	Шина PE "земля" в комбинированном DIN-изоляторе типа "Стойка" ШНИ-8х12-6-КС-Ж IEK	1	
22		DM18X25	Держатель маркировки DM 18х25 IEK	3	
23		YXD12	Ограничитель на DIN-рейку (пластик) IEK	8	

Изм.	Кол.уч.	Лист	№док.	Подп.	Дата
Разраб.					
Проверил					
Н. контр.					

Ящик управления
РУСМ 5113-2674

Стадия	Лист	Листов

Согласовано

Взам. инв. №

Подп. и дата

Инв. № подл.

Формат А2