RU Розетка с USB-разъемами тип A + тип A

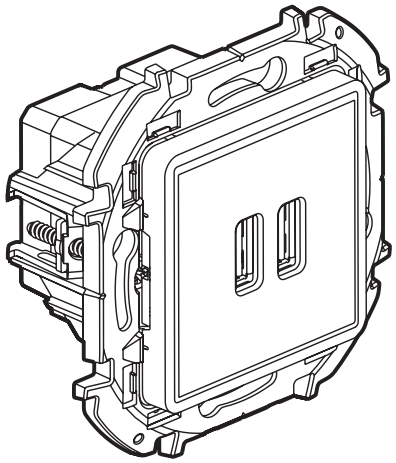

СЕРИЯ

Функция / Цвет	Белый	Слоновая кость	Алюминий	Антрацит	Дымчатый	Шампань	Черный матовый
Розетка с USB-разъемами тип A + тип A	6 732 301	6 732 311	6 732 321	6 732 331	6 732 371	6 732 381	6 732 391

НАЗНАЧЕНИЕ

Устройство предназначено для зарядки аккумуляторов переносных устройств. Механизмы поставляются с лицевыми панелями и суппортами. Для полной комплектации устройства необходимо заказать одноместные и/или многоместные рамки.
Скрытый монтаж в коробки глубиной не менее 40 мм.
Крепление с помощью винтов и/или распорных лапок.

Цвет («X» в артикуле): 0 – белый; 1 – слоновая кость; 2 – алюминий; 3 – антрацит; 7 – дымчатый; 8 – шампань; 9 – черный матовый

ГАБАРИТНЫЕ РАЗМЕРЫ (ММ)

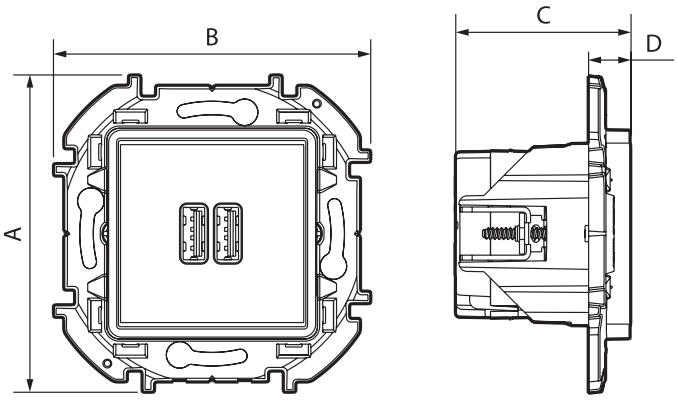

Артикул	A	B	C	D
6 732 3X	76	76	48	10

ПОДСОЕДИНЕНИЕ ПРОВОДНИКОВ

Тип зажимов: безвинтовые
Сечение подключаемых проводников: 0,75...2,5 мм²
Длина снятия изоляции: 6 мм

ТЕХНИЧЕСКИЕ ХАРАКТЕРИСТИКИ

Механические характеристики
Степень защиты от проникновения твёрдых предметов и воды: IP20
Степень защиты от внешних механических ударов: IK04

Характеристики используемых материалов
Суппорт: поликарбонат
Механизм (корпус): поликарбонат
Лицевая панель: АБС
Не содержит галогенов
Стойкий к УФ-излучению
Распорные лапки: сталь

Электрические характеристики
Все перечисленные ниже значения были получены при температуре воздуха плюс 20 °C после 30-минутной работы.

Номинальное входное напряжение	100-240 В~
Номинальная входная частота	50 или 60 Гц
Максимальный ток на входе	0,5 А
Максимальная потребляемая мощность в режиме ожидания, не более	0,1 Вт
Номинальное выходное напряжение	5,0 В
Мощность	18,0 Вт
Выходные напряжения и токи одного разъема тип A	5 V=3 A, 9 V=2 A, 12 V=1.5 A
Поддерживаемые протоколы быстрой зарядки*	Apple-2.4 A, DCP 1.5 A, QC2.0: 5 V 9 V 12 V, QC3.0: 3.60–12.00 V, AFC: 5 V 9 V
Максимальный выходной ток для разъемов A+A	3.0 A при одновременном использовании обоих разъемов
Класс защиты	II-низкое напряжение

*Примечание – Работа функции и скорость быстрой зарядки зависит от характеристик подключаемого устройства.

ВНИМАНИЕ
Для оптимизации времени зарядки устройства оно должно быть отключено.

Температурные характеристики
Температура эксплуатации: от минус 5 °C до плюс 35 °C

Паспорт: INS00902-AA

ТЕХНИЧЕСКОЕ ОБСЛУЖИВАНИЕ

Очищать поверхность тканью.
Запрещается использовать ацетон, чистящие средства для удаления смолы или трихлорэтилен.

ВНИМАНИЕ
Перед использованием других чистящих средств обязательно проведите пробную чистку.

УПАКОВКА

Все механизмы и комплектующие детали тщательно упакованы, чтобы изделия сохраняли свой товарный вид к моменту их доставки на строительный объект.
Все изделия имеют индивидуальную упаковку (флоупак).

УСЛОВИЯ ХРАНЕНИЯ И ТРАНСПОРТИРОВАНИЯ

Транспортировать любым видом закрытого транспорта в упаковке производителя.
Не допускается бросать и кантовать товар.
Хранить в закрытых помещениях в упаковке производителя.
Температура хранения: от минус 10 °С до плюс 60 °С.

УСЛОВИЯ УТИЛИЗАЦИИ

Соблюдайте требования законодательства своей страны по утилизации и переработке электротехнических изделий и упаковочных материалов. Целью раздельного сбора пришедших в негодность электроприборов и электронных устройств, батареек/аккумуляторов (при наличии) и упаковки является поощрение повторного использования материалов и/или их переработки, а также предотвращение отрицательных эффектов, например выделения опасных веществ, которые могут содержаться в изделии.
По окончании срока эксплуатации изделие должно быть утилизировано должным образом.
Утилизация изделия производится согласно требованиям действующих норм.
После окончания срока службы изделие не представляет опасности для жизни и здоровья людей.
В конце срока службы изделие нельзя выбрасывать вместе с обычным хозяйственным мусором, а следует отнести в пункт приема на утилизацию электрического и электронного оборудования. На это указывает специальный символ, инструкция по эксплуатации и/или маркировка на упаковке.



Некоторые из материалов, используемых при производстве изделия, могут быть переработаны, если их доставить в пункт приема.

ПРАВИЛА И УСЛОВИЯ МОНТАЖА И БЕЗОПАСНОЙ ЭКСПЛУАТАЦИИ

Монтаж данного изделия должен выполняться квалифицированным электриком. Предварительно необходимо полностью отключить подачу электропитания. Приступать к монтажу следует только тогда, когда есть абсолютная уверенность, что напряжение в сети отсутствует.
Неправильный монтаж или нарушение правил эксплуатации изделия могут привести к возникновению пожара или поражению электрическим током. Перед монтажом необходимо внимательно ознакомиться с рекомендациями изготовителя, изложенными в данной инструкции, а также принять во внимание требования к месту установки изделия. Запрещается разбирать, выводить из строя или модифицировать изделие, кроме случаев, оговоренных в инструкции.

Действия при обнаружении неисправности
При обнаружении неисправности вскрытие и ремонт изделий могут выполнять только квалифицированные специалисты. Несанкционированное вскрытие или выполнение ремонтных работ посторонними лицами лишает законной силы любые требования об ответственности, замене или гарантийном обслуживании.
При обнаружении признаков неисправности следует немедленно отключить изделие.



ВНИМАНИЕ
Не вскрывайте, не разбирайте и не ремонтируйте изделие самостоятельно. Ремонт должен производиться только авторизованным и квалифицированным персоналом.

Главным критерием при оценке надежности является отказ, т. е. событие, заключающееся в нарушении работоспособности изделия. Признаком отказа могут являться следующие показатели:
- значительное разрушение изделия;
- деформация изделия;
- необратимый износ изделия в результате выработки ресурса;
- попадание инородных материалов;
- самопроизвольное ослабление крепления деталей;
- недопустимые отклонения параметров конструкции, деталей и устройств, влияющих на безопасность.

Основными причинами отказов являются:
- выход из строя деталей устройств;
- нарушение процесса эксплуатации;
- неисправность приборов или деталей;
- необратимый износ отдельных элементов в результате выработки ресурса, а также коррозии, эрозии и т. п. явлений.

Поиск и устранение неисправностей

Проблема	Причина	Решение
Перегрев	Чрезмерная нагрузка	Проверьте совместимость подключенных устройств
Нарушение передачи электроэнергии	Неправильное подсоединение провода для передачи; Обрыв или короткое замыкание кабеля	Проверьте соответствующие соединения; Устраните возможный обрыв или короткое замыкание
Отключение	Неисправность сетевого провода	Проверьте сетевой провод

КОМПЛЕКТНОСТЬ

В комплект поставки включены:
Розетка – 1 шт.;
Упаковка – 1 шт.;
Инструкция по монтажу – 1 шт.

ГАРАНТИЙНЫЕ ОБЯЗАТЕЛЬСТВА

Гарантийный срок 5 лет.
Срок службы 10 лет.

ИЗГОТОВИТЕЛЬ

ООО «ДАККОР»
105066, г. Москва, вн.тер.г. муниципальный округ Басманный, ул. Нижняя Красносельская, д. 40/12, к. 2, этаж 3, ком. 1
Адрес производства: 432072, Ульяновская область, г. о. Ульяновск, г. Ульяновск, проезд Инженерный 44-й, зд. 13/5

ИНФОРМАЦИЯ О ДАТЕ ИЗГОТОВЛЕНИЯ

Месяц и год изготовления указаны на изделии.

СТРАНА ПРОИЗВОДСТВА

Россия

ИНФОРМАЦИЯ О ПОДТВЕРЖДЕНИИ СООТВЕТСТВИЯ

EAC

IEKINSPIRIA

EN USB socket A type + A type

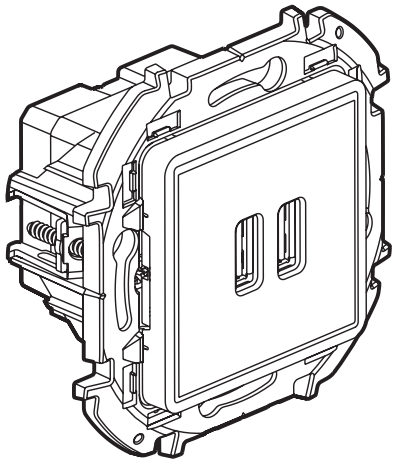

SERIES

Function \ Color	White	Ivory	Aluminum	Anthracite-colored	Smoky	Champagne	Black matte
USB socket A type + A type	6 732 301	6 732 311	6 732 321	6 732 331	6 732 371	6 732 381	6 732 391

PURPOSE

The device is designed for charging batteries of portable devices.
The mechanisms are supplied with front panels and supports.
To complete the device, order single-gang and/or multi-gang frames.
Flush mounting is carried out in boxes with a depth of at least 40 mm.
Fastening is carried out with screws and/or spacer claws.

Color ("X" in order code): 0 – white; 1 – ivory;
2 – aluminum; 3 – anthracite-colored; 7 – smoky;
8 – champagne; 9 – black matte

OVERALL DIMENSIONS (MM)

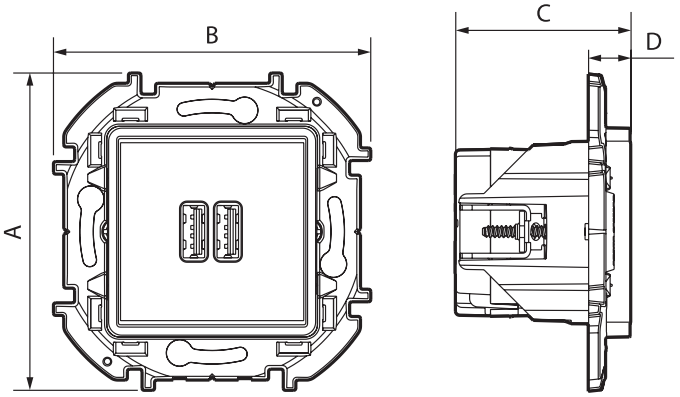

Order code	A	B	C	D
6 732 3X	76	76	48	10

CONDUCTOR CONNECTION

Terminal types: screwless
Cross-section of conductors to be connected: 0.75...2.5 mm²
Insulation stripping length: 6mm

SPESIFICATIONS

Mechanical properties
Ingress protection: IP20
Degrees of protection against external mechanical impacts: IK04

Properties of materials to be used
Support: polycarbonate
Mechanism (case): polycarbonate
Front panel: ABS
Halogen free
UV-resistant
Spacer claws: steel

Electrical rating
All values listed below were obtained at air temperature of plus 20 °C after 30 minutes of operation.

Rated input voltage	100-240 V~
Rated input frequency	50 or 60 Hz
Maximum input current	0,5 A
Maximum power consumption in standby mode, no more than	0,1 W
Rated output voltage	5,0 V
Power	18,0 W
Output voltages and currents of one connector type A	5 V=3 A, 9 V=2 A, 12 V =1.5 A
Supported fast charging protocols*	Apple-2.4 A, DCP 1.5 A, QC2.0: 5 V 9 V 12 V, QC3.0: 3.60–12.00 V, AFC: 5 V 9 V
Maximum output current for A+A connectors	3.0 A when using both connectors simultaneously
Protection class	low voltage

* Note: The function and fast charging speed may vary depending on the specifications of the device to be connected.

ATTENTION
To optimize charging time, your device must be switched off.

Temperature characteristics
Operating temperature: from minus 5 °C to plus 35 °C

MAINTENANCE

Clean the surface with a cloth. Do not use acetone, resin remover or trichloroethylene.

ATTENTION
Before using other cleaning agents, always perform a test cleaning

PACKAGING

All mechanisms and components are carefully packed so that the products retain their marketable condition upon delivery to the construction site.
All products have individual packaging (flow-pack).

STORAGE AND TRANSPORTATION CONDITIONS

Transport by any type of closed transport in the manufacturer's packaging.
It is not allowed to throw or tilt the goods.
Store indoors in the manufacturer's packaging.
Storage temperature: from minus 10 °C to plus 60 °C.

DISPOSAL CONDITIONS

Please comply with your country's legal requirements for disposal and recycling of electrical products and packaging materials. The purpose of separate collection of used electrical and electronic devices, batteries/accumulators (if any) and packaging is to encourage the reuse of materials and/or their recycling, as well as to prevent negative effects, such as the emission of hazardous substances that may contain in the product. At the end of its service life the product must be disposed of properly.
The product is disposed of in accordance with the requirements of the current regulations.
At the end of its service life the product does not pose a danger to human life and health.
At the end of its service life the product must not be disposed of with usual household waste, but must be taken to a center for recycling of electrical and electronic equipment. This is indicated by a special symbol, operating instructions, and/or marking on the packaging.
Some of the materials used in the manufacture of this product can be recycled if they are delivered to a recycling center. If you require information on the location of recycling centers, please contact your local authority.



Installation of this product must be performed by a qualified electrician. Before installation, it is necessary to completely disconnect the power supply.

RULES AND CONDITIONS FOR INSTALLATION AND SAFE OPERATION

Start installation work only when there is absolute certainty that there is no voltage in the network. Incorrect installation or violation of the operating rules of the product may lead to fire or electric shock. Before installation, it is necessary to carefully read the manufacturer's recommendations set out in this manual, and also consider the requirements for the installation location of the product. It is prohibited to disassemble, disable or modify the product, except for cases specified in the instructions.

Troubleshooting actions
If a fault is detected, only qualified personnel may tamper and repair the product. Unauthorized tampering or repairing by third parties will invalidate any claims for liability, replacement or warranty service. If signs of a fault are detected, the product must be immediately disconnected.



ATTENTION
Do not tamper, disassemble or repair the product yourself. Repair should be performed only by authorized and qualified ersonnel.

The main criterion for assessing reliability is failure, i.e. a condition that involves a disruption in the product operability. The following indicators may be a sign of failure:
- considerable destruction of the product;
- deformation of the product;
- permanent wear of the product as a result of expiration of the service life;
- ingress of foreign materials;
- spontaneous loosening of the fastening of parts;
- unacceptable deviations in design parameters, parts and devices that affect safety.

The main causes of failures are:
- failure of device parts;
- operation violation;
- malfunction of devices or parts;
- permanent wear of separate elements as a result of the expiration of the service life, as well as corrosion, erosion, etc.

Troubleshooting

Problem	Cause	Remedy
Overheating	Overload	Check the compatibility of connected devices
Power delivery failure	Incorrect connection of power delivery wire; Cable break or short circuit	Check the relevant connections; Eliminate possible break or short circuit
Shutdown	Power cable fault	Check the power cable

COMPLETENESS OF SET

Delivery set includes:
Socket – 1 pc;
Packaging – 1 pc;
Installation instractions – 1 pc

WARRANTY

Warranty period – 5 years
Service life – 10 years

MANUFACTURER

DACCORD LLC
105066, Moscow, intra-city area, Basmannyi municipal district, Nizhnyaya Krasnoselskaya st., 40/12, bldg. 2, floor 3, off. 1
Manufactured: 432072, Ulyanovsk region, Ulyanovsk urban district, Ulyanovsk, proezd Inzhenernyi 44th, bldg. 13/5, Russia

MANUFACTURE DATE INFORMATION

The month and year of manufacture are indicated on the product.

MANUFACTURING COUNTRY

Russia

iEKINSPIRIA

KZ А типті + А типті USB ағытпалары бар розетка

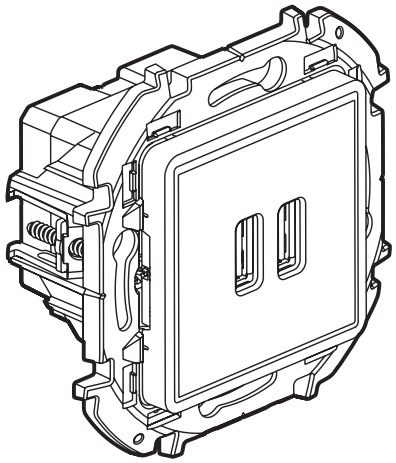

СЕРИЯСЫ

Түсі / Функциясы	Ақ	Піл сүйегі	Алюминий	Антрацит	Түтінді	Шампань	Күңгірт қара
А типті + А типті USB ағытпалары бар розетка	6 732 301	6 732 311	6 732 321	6 732 331	6 732 371	6 732 381	6 732 391

МАҚСАТЫ

Құрылғы тасымалы құрылғылардың аккумуляторларын зарядтауға арналған. Механизмдер беткі панелдермен және суппорттармен бірге жеткізіледі. Құрылғыны толық жиынтықтау үшін бір посттық және/немесе көп посттық жақтауларға тапсырыс беру керек. Жасырын монтаждау тереңдігі кемінде 40 мм қораптарға жүргізіледі. Бұрамалардың және/немесе кергіш тетіктердің көмегімен бекітіледі.

Түсі (артикулде «Х»): 0 – ақ; 1 – піл сүйегі; 2 – алюминий; 3 – антрацит; 7 – түтінді; 8 – шампань; 9 – күңгірт қара.

ГАБАРИТТІК ӨЛШЕМДЕРІ (ММ)

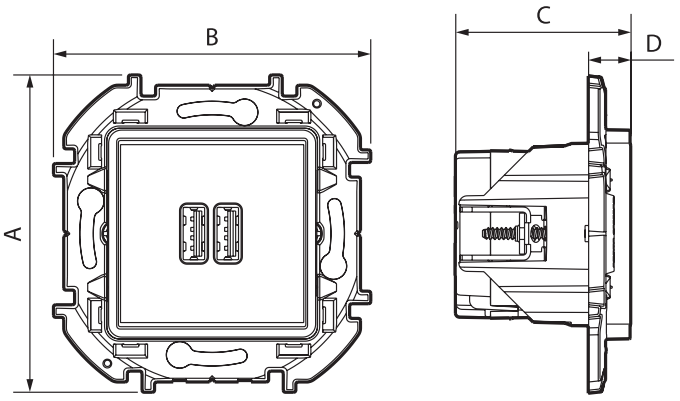

Артикулы	A	B	C	D
6 732 3X	76	76	48	10

СЫМДАРДЫ ЖАЛҒАУ

Қысқыштар түрі: бұрамасыз
Жалғанатын сымдардың қимасы: 0,75...2,5 мм²
Оқшауламаны аршу ұзындығы: 6 мм

ТЕХНИКАЛЫҚ СИПАТТАМАЛАРЫ

Механикалық сипаттамалары
Қатты заттар мен судың енуінен қорғаныш дәрежесі: IP20
Механикалық соққылардан қорғаныш дәрежесі: IK04

Пайдаланылатын материалдардың сипаттамалары
Суппорт: поликарбонат
Механизмі (корпусы): поликарбонат
Беткі панель: АБС
Құрамында галогендер жоқ.
УК сәулеленуге төзімді
Кергіш тетіктер: болат

Электр сипаттамалары
Төменде тізбеленген барлық мәндер 30 минут жұмыс істегеннен кейін 20 °С ауа температурасында алынды.

Номиналды кіріс кернеуі	100-240 В~
Номиналды кіріс жиілігі	50 немесе 60 Гц
Кірістегі максималды ток	0,5 А
Күту режимінде максималды тұтынылатын қуат, аспайды	0,1 Вт
Номиналды шығыс кернеуі	5,0 В
Қуаты	18,0 Вт
А типті бір ағытпаның шығыс кернеулері мен токтары	5 V=3 A, 9 V=2 A, 12 V =1.5 A
Жылдам зарядтаудың қолдау көрсететін хаттамалары*	Apple-2.4 A, DCP 1.5 A, QC2.0: 5 V 9 V 12 V, QC3.0: 3.60–12.00 V, AFC: 5 V 9 V
в А+А ағытпаларының максималды шығыс тогы	3.0 А екі ағытпаны бір мезгілде пайдаланғанда
Қорғаныш санаты	II төмен кернеу

*Ескертпе – Жылдам зарядтау функциясының жұмысы мен жылдамдығы жалғанатын құрылғының сипаттамаларына байланысты.

НАЗАР АУДАРЫҢЫЗ
Құрылғыны зарядтау уақытын оңтайландыру үшін ол өшірілуі тиіс.

Температуралық сипаттамалары
Пайдалану температурасы: минус 5 °С-ден плюс 35 °С-ге дейін

Паспорт: INS00902-AA

ТЕХНИКАЛЫҚ ҚЫЗМЕТ КӨРСЕТУ

Бетін матамен тазарту.
Ацетонды, шайырды кетіруге арналған тазалағыш құралдарды немесе трихлорэтиленді пайдалануға тыйым салынады.

НАЗАР АУДАРЫҢЫЗ
Басқа тазалағыш құралдарды пайдаланар алдында сынақ тазалау жүргізіңіз.

ҚАПТАМА

Барлық механизмдер мен жабдықтаушы бөлшектер бұйымдар оларды құрылыс объектісіне жеткізілген кезге өзінің тауарлық түрін сақтайтындай етіп мұқият буып-түйілген.
Барлық бұйымдарда жеке қаптама (флоупак) болады.

САҚТАУ ЖӘНЕ ТАСЫМАЛДАУ ШАРТТАРЫ

Өндірушінің қаптамасында жабық көліктің кез келген түрімен тасымалдау.
Тауарды лақтыруға және домалатуға болмайды.
Өндірушінің қаптамасында жабық жерде сақтаңыз.
Сақтау температурасы: минус 10 °С-ден плюс 60 °С-ге дейін.

КӘДЕГЕ ЖАРАТУ ШАРТТАРЫ

Электр техникалық және буып-түю материалдарын кәдеге жарату және қайта өңдеу жөнінде өз еліңіздің заңнамасының талаптарын сақтаңыз. Жарамсызға айналған электр аспаптары мен электронды құрылғыларды, батареяларды/аккумуляторларды (бар болса) және қаптаманы бөлек жинаудың мақсаты материалдарды және/немесе олардың қайта өңделген өнімдерін қайтадан пайдалануды ынталандыру, сондай-ақ теріс әсерлердің, мәселен бұйымның құрамында бар қауіпті заттардың бөлінуінің алдын алу.
Пайдалану мерзімі аяқталғаннан кейін бұйым тиісінше кәдеге жаратылуы тиіс.
Бұйымды кәдеге жарату қолданыстағы нормалардың талаптарына сай жүргізіледі.
Қызмет мерзімі аяқталғаннан кейін бұйым адамдардың өмірі мен денсаулығына қауіп төндірмейді.
Қызмет мерзімінің соңында бұйымды әдеттегі шаруашылық қоқысымен бірге кәдеге жаратуға тыйым салынады, электр және электронды жабдықтарды кәдеге жаратуға қабылдау пунктіне апарған жөн. Мұны арнайы символ, пайдалану туралы нұсқаулық және/немесе қаптамадағы таңбалағыш көрсетеді.



Бұйымды өндірген кезде пайдаланылатын материалдардың кейбіреулерін қабылдау пунктіне жеткізсе, олар қайта өңделуі мүмкін.
Егер Сізге кәдеге жаратуға арналған қабылдау пункттерінің орналасқан жері туралы ақпарат қажет болса, жергілікті билік органдарымен хабарласыңыз.

МОНТАЖДАУ ЖӘНЕ ҚАУІПСІЗ ПАЙДАЛАНУ ҚАҒИДАЛАРЫ МЕН ШАРТТАРЫ

Аталған бұйымды монтаждауды білікті электрик орындауы тиіс.
Электр қоректендіруді беруді алдын ала толық өшіру керек.
Монтаждау жұмысына желіде кернеу жоқтығына толық сенімділік болған кезде ғана кіріскен жөн.
Бұйымды дұрыс монтаждамау немесе пайдалану қағидаларын бұзу өрттің пайда болуына немесе электр тогы соғуына әкеп соқтыруы мүмкін. Монтаждаудың алдында осы нұсқаулықта баяндалған дайындаушының ұсынымдарымен мұқият танысу, сондай-ақ бұйымның орнатылатын жеріне қойылатын талаптарды назарға алу керек. Нұсқаулықта айтылған жағдайларды қоспағанда, бұйымды бөлшектеуге, істен шығаруға немесе түрлендіруге тыйым салынадыи.

Ақау анықталған кездегі іс-әрекеттер
Ақау анықталғанда бұйымдарды тек білікті мамандар ғана ашады және жөндейді. Бөгде адамдардың рұқсат етілмеген ашуы немесе жөндеу жұмыстарын жүргізуі кез келген жауапкершілік, айырбастау немесе кепілді қызмет көрсету туралы талаптың заңды күшін жояды.
Ақау белгілері анықталғанда бұйымды дереу өшірген жөн.



НАЗАР АУДАРЫҢЫЗ
Бұйымды өз бетінше ашпаңыз, бөлшектемеңіз және жөндемеңіз. Жөндеуді тек авторландырылған және білікті персонал ғана жүргізуі тиіс.

Сенімділікті бағалаған кезде басты критерий істен шығу болып табылады, яғни мәні бұйымның жұмысқа жарамдылығының бұзылуы болатын оқиға. Істен шығу белгісі келесі көрсеткіштер болуы мүмкін:
- бұйымның айтарлықтай бұзылуы;
- бұйымның деформациялануы;
- ресурстың аяқталуы салдарынан бұйымның болмай қоймайтын тозуы;
- бөгде материалдардың түсуі;
- бөлшектердің бекітілуінің өздігінен босауы;
- қауіпсіздікке әсер ететін құрылманың, бөлшектер мен құрылғылардың параметрлерінің жол берілмейтін ауытқулары.

Істен шығудың негізгі себептері:
- құрылғылар бөлшектерінің істен шығуы;
- пайдалану процесінің бұзылуы;
- аспаптардың немесе бөлшектердің ақауы;
- ресурстың таусылуы, сондай-ақ тоттану, эрозия және т.б. құбылыстардың салдарынан жекелеген элементтержің болмай қоймайтын тозуы болып табылады.

Ақауларды іздеу және жою

Проблема	Себебі	Шешім
Қызып кету	Шектен тыс жүктеме	Жалғанған құрылғылардың үйлесімділігін тексеріңіз
Электр энергиясын жеткізудің бұзылуы	Энергия жеткізу кабелі дұрыс жалғанбаған; Кабель үзілген немесе қысқа тұйықталу	Тиісті жалғанымдарды тексеріңіз; Ықтимал үзілуді немесе қысқа тұйықталуды жойыңыз
Өшіру	Желілік сымның ақауы	Желілік сымды тексеріңіз

ЖИЫНТЫҚТЫЛЫҚ

Жеткізілім жиынтығына мыналар кіреді:
Розетка – 1 дн.;
Қаптама – 1 дн;
Монтаждау туралы нұсқаулық – 1 дн.

КЕПІЛДІ МІНДЕТТЕМЕЛЕР

Кепілді мерзім 5 жыл.
Қызмет мерзімі 10 жыл.

ДАЙЫНДАУШЫ

«ДАККОР» ЖШҚ
105066, Мәскеу қ., қал.сырт.аум. Басманный муниципалды округі, Төменгі Красносельская көш., 40/12 үй, 2 пәтер, 3 қабат, 1 бөлме.
Өндірістің мекенжайы: 432072, Ульянов облысы, Ульяновск қ.о., Ульяновск қ., 44 Инженерлік өткелі, 13/5 ғим

ДАЙЫНДАЛҒАН КҮНІ ТУРАЛЫ АҚПАРАТ

Дайындалған айы мен жылы бұйымда көрсетілген.

ӨНДІРГЕН ЕЛ

Ресей

СӘЙКЕСТІКТІ РАСТАУ ТУРАЛЫ АҚПАРАТ

EAC

iEKINSPIRIA

UZ USB ulagichlari mavjud rozetka A turi + A turi

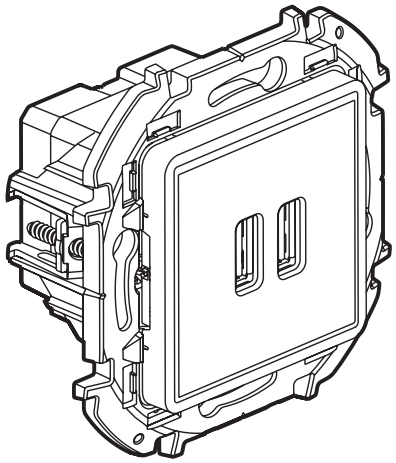

SERIYA

Funksiya \ Rang	Oq	Fil suyagi rangi	Alyuminiy	Antratsit	Kulrang	Shampan	Mat qora
USB ulagichlari mavjud rozetka A turi + A turi	6 732 301	6 732 311	6 732 321	6 732 331	6 732 371	6 732 381	6 732 391

MAQSADI

Qurilma ko'chma qurilmalarning akkumulyatorlarini zaryadlash uchun moljallangan. Mexanizmlar old panellar va tayanchlar (supportlar) bilan birgalikda yetkazib beriladi. Qurilmani to'liq jihozlash uchun bir o'rinli va/yoki ko'p o'rinli ramkalarni alohida buyurtma qilish kerak.
Kamida 40 mm chuqurlikdagi qutiga yashirin o'rnatish.
Vintlar va/yoki kengayuvchi oyoqchalar yordamida mahkamlash.

Rang ("X" maqolada): 0 – oq; 1 – fil suyagi rangi; 2 – alyuminiy; 3 – antratsit; 7 – kulrang; 8 – shampan rangi; 9 – mat qora

UMUMIY O'LCHAMLAR (MM)

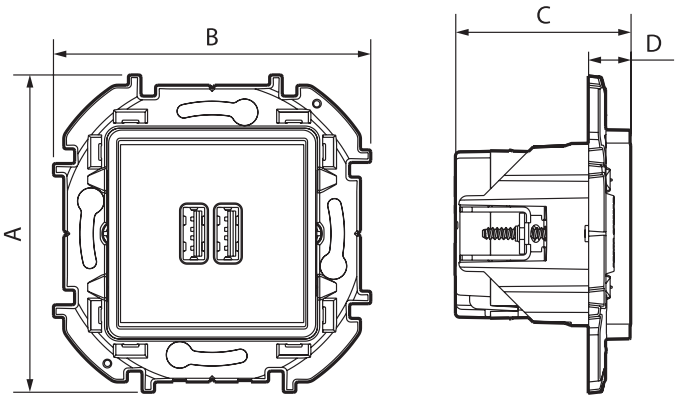

Artikul	A	B	C	D
6 732 3X	76	76	48	10

SIMLARNI ULASH

TQisqich turi: vintlarsiz
Ulanadigan o'tkazgichlarning kesimi: 0,75...2,5 mm²
Izolyatsiyani yechish uzunligi: 6 mm

TEXNIK TAVSIFLAR

Mexanik xususiyatlar
Qattiq jismlar va suv kirishidan himoya darajasi: IP20
Mexanik zarbalardan himoya darajasi: IK04

Ishlatilgan materiallarning xususiyatlari
Tayanch (support): polikarbonat
Mexanizm (korpus): polikarbonat
Old panel: ABS
Galogenlar tarkibiga ega emas, quyidagilarga chidamli ultrabinafsha (UV) nurlanishiga chidamli Tayanch oyoqchalar: po'lat

Elektr xususiyatlari
Quyida keltirilgan barcha qiymatlar +20 °C havo haroratida 30 daqiqa ishlagandan so'ng olingan.

Nominal kirish kuchlanishi	100-240 B~
Nominal kirish chastotasi	50 yoki 60 Gts
Maksimal kirish toki	0,5 A
Kutish rejimida iste'mol qilinadigan maksimal quvvat – belgilangan qiymatdan oshmasligi kerak	0,1 Вт
Nominal kirish kuchlanishi	5.0 B
Quvvat	18,0 Вт
A tip A turidagi birta ulagich uchun chiqish kuchlanishlari va tok qiymatlari	5 V=3 A, 9 V=2 A, 12 V =1.5 A
Qo'llab-quvvatlanadigan tez zaryadlash protokollari*	Apple-2.4 A, DCP 1.5 A, QC2.0: 5 V 9 V 12 V, QC3.0: 3.60–12.00 V, AFC: 5 V 9 V
A+A turidagi ulagichlar uchun maksimal chiqish toki	Har ikkala ulagich bir vaqtda ishlatilganda – 3.0 A
Himoya klassi	II-past kuchlanish

*Eslatma – Funksiya ishlashi va tez zaryadlash tezligi ulanayotgan qurilmaning texnik xususiyatlariga bog'liq.

DIQQAT
Qurilmani zaryadlash vaqtini optimallashtirish uchun uni o'chirib qo'yish tavsiya etiladi.

Harorat xususiyatlari
Ishlash harorati: –5 °C dan +35 °C gacha

Паспорт: INS00902-AA

TEXNIK XIZMAT KO‘RSATISH

Yuzani mato bilan tozalang.
Aseton, smola tozalovchi vositalar yoki trixloroetilen ishlatish taqiqlanadi.

DIQQAT
Boshqa tozalovchi vositalarni ishlatishdan avval albatta sinov tozalashini o‘tkazing.

QADOQLASH

Barcha mexanizmlar va butlovchi qismlar mahsulotlar qurilish obyektiga yetkazilgunga qadar o‘zining savdo ko‘rinishini saqlab qolishi uchun ehtiyotkorlik bilan qadoqlangan.
Barcha mahsulotlar individual qadoqlashga ega (flowpak).

SAQLASH VA TASHISH SHAROITLARI

Ishlab chiqaruvchining qadoqlarida har qanday turdagi yopiq transport vositalarini tashish.
Mahsulotni tashlash yoki ag‘darish taqiqlanadi.
Ishlab chiqaruvchining qadoqlarida yopiq joylarda saqlang.
Saqlash harorati: –10 °C dan +60 °C gacha.

UTILIZATSIYA SHARTLARI

O‘z mamlakatingizdagi elektr texnika mahsulotlari va qadoqlash materiallarini utilizatsiya qilish hamda qayta ishlash bo‘yicha qonun talablariga rioya qiling. Ishdan chiqqan elektr va elektron qurilmalar, batareyalar/akkumulyatorlar (agar mavjud bo‘lsa) hamda qadoqlarning alohida yig‘ilishining maqsadi – materiallarni qayta ishlash yoki qayta foydalanishni rag‘batlantirish, shuningdek, mahsulot tarkibida bo‘lishi mumkin bo‘lgan xavfli moddalarning atrof-muhitga salbiy ta’sirini oldini olishdir.
Foydalanish muddati tugagach, mahsulot tegishli tartibda utilizatsiya qilinishi kerak.
Mahsulotni utilizatsiya qilish amaldagi me’yoriy talablar asosida amalga oshiriladi.
Xizmat muddati tugagach, mahsulot inson hayoti va sog‘lig‘i uchun xavf tug‘dirmaydi.
Mahsulotning xizmat muddati tugagach, uni oddiy maishiy chiqindilar bilan birga tashlash mumkin emas, balki topshirish punktira olib borish kerak elektr va elektron jihozlarni qayta ishlash (utilizatsiya) qabul punktiga. Buni maxsus belgi foydalanish bo‘yicha yo‘riqnoma va/yoki qadoqdagi markirovka ko‘rsatadi.



Mahsulot ishlab chiqarishda ishlatilgan ayrim materiallar qabul punktiga topshirilganda qayta ishlanishi mumkin. Agar sizga utilizatsiya qabul punktlarining joylashuvi haqida ma’lumot kerak bo‘lsa, mahalliy hokimiyat organlariga murojaat qiling.

O‘RNATISH VA XAVFSIZ FOYDALANISH QOIDALARI VA SHARTLARI

Ushbu mahsulotni o‘rnatish faqat malakali mutaxassislar tomonidan amalga oshirilishi lozim. Oldindan elektr ta’minotini to‘liq o‘chirish zarur. Tarmoqda kuchlanish yo‘qligiga to‘liq ishonch hosil qilingandan keyingina o‘rnatish ishlarini boshlash mumkin.
Mahsulotni noto‘g‘ri o‘rnatish yoki foydalanish qoidalariga rioya qilmaslik yong‘in chiqishiga yoki elektr toki urishiga olib kelishi mumkin.
Montajdan oldin ushbu yo‘riqnomada keltirilgan ishlab chiqaruvchi tavsiyalarini diqqat bilan o‘qib chiqing va mahsulot o‘rnatiladigan joyga qo‘yiladigan talablarni inobatga oling.
Mahsulotni yo‘riqnomada ko‘rsatilgan hollardan tashqari holatlarda ajratish, ishdan chiqarish yoki o‘zgartirish taqiqlanadi.

Nosozlik aniqlanganda bajariladigan harakatlar
Nosozlik aniqlanganda mahsulotni ochish va ta’mirlash ishlarini faqat malakali mutaxassislar amalga oshirishi mumkin.
Ruxsatsiz ochish yoki begona shaxslar tomonidan ta’mirlash ishlari bajarilishi mahsulotni almashtirish, kafolatli xizmat ko‘rsatish yoki javobgarlik haqidagi barcha talablarni haqiqiy kuchidan mahrum qiladi.
Nosozlik alomatlari aniqlanganda mahsulotni darhol elektr tarmog‘idan uzish kerak.



DIQQAT
Mahsulotni o‘zingiz ochmang, qismlarga ajratmang va ta’mirlamang. Ta’mirlash faqat vakolatli malakali mutaxassislar tomonidan amalga oshirilishi kerak.

Ishonchlilikni baholashdagi asosiy mezon – bu nosozlik, ya’ni mahsulotning ishlash qobiliyati buzilgan holatdir.
Nosozlik belgilari quyidagilar bo‘lishi mumkin:
- mahsulotning jiddiy shikastlanishi;
- mahsulotning deformatsiyalanishi;
- resurs tugashi natijasida mahsulotning qaytarilmas darajada yeyilishi;
- begona moddalar kirib qolishi;
- qismlarning o‘z-o‘zidan bo‘shashishi;
- xavfsizlikka ta’sir qiluvchi konstruktsiya, detallar yoki qurilmalar parametrlarining ruxsat etilmagan og‘ishi.

Nosozliklarning asosiy sabablari:
- qurilma detallarining ishdan chiqishi;
- ekspluatatsiya jarayonining buzilishi;
- asbob yoki detallar nosozligi;
- resurs tugashi natijasida ayrim qismlarning qaytarilmas yeyilishi, shuningdek korroziya, eroziya va shu kabi boshqa hodisalar.

Nosozliklarni aniqlash va bartaraf etish

Muammo	Sabab	Yechim
Qizib ketish	Haddan tashqari yuklama	Ulangan qurilmalarning mosligini tekshiring
Elektr energiyasi uzatilishidagi nosozlik	Elektr energiyasini uzatish kabeli noto‘g‘ri ulangan; Kabelning uzilishi yoki qisqa tutashuvi	Mos ulanishlarni tekshiring; Kabeldagi uzilish yoki qisqa tutashuvni bartaraf eting
O‘chish	Tarmoq simining nosozligi	Tarmoq simini tekshiring

TO‘LIQ KOMPLEKT TARKIBI

Yetkazib berish to‘plamiga kiradi:
Rozetka – 1 dona;
Qadoq – 1 dona
Montaj bo‘yicha ko‘rsatma – 1 dona.

KAFOLAT MAJBURIYATLARI

Kafolat muddati – 5 yil.
Xizmat muddati – 10 yil.

ISHLAB CHIQARUVCHI

MCHJ «DAKKOR»
105066, Moskva shahri, Bashmanniy munitsipal okrugi hududi, Nijniya Krasnoselskaya ko‘chasi, 40/12-uy, k. 2, 3-qavat, 1-xona
Ishlab chiqarish manzili: 432072, Ulyanovsk viloyati, Ulyanovsk shahar okrugi, Ulyanovsk shahri, Injinerniy 44-proyezd, bino 13/5

ISHLAB CHIQARILGAN SANA HAQIDAGI MA’LUMOT

Ishlab chiqarilgan oy va yil mahsulotda ko‘rsatilgan.

ISHLAB CHIQARILGAN MAMLAKAT

Rossiya

RO Priză cu conectori USB tip A + tip A

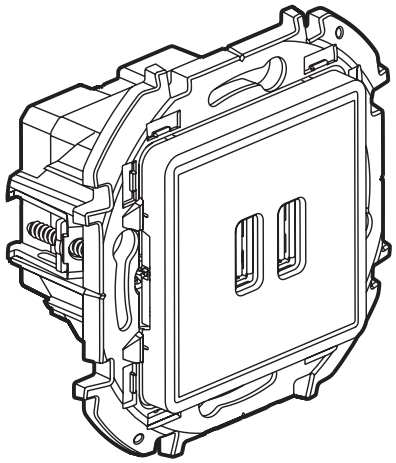

SERIE

Funcție \ Culoare	Alb	Fildeș	Aluminiu	Antracit	Fumuriu	Șampanie	Negru mat
Priză cu conectori USB tip A + tip A	6 732 301	6 732 311	6 732 321	6 732 331	6 732 371	6 732 381	6 732 391

PRESCRIPŢIE DE UTILIZARE

Dispozitivul este destinat încărcării bateriilor dispozitivelor portabile.
Mecanismele sunt livrate cu panouri frontale și suporturi. Pentru o configurație completă a dispozitivului, trebuie comandate rame simple și/sau multiple.
Montaj ascuns în cutii cu o adâncime de cel puțin 40 mm.
Fixare cu șuruburi și/sau cleme de distanţiere.

Culoare («X» în articol): 0 – alb; 1 – fildeș; 2 – aluminiu; 3 – antracit; 7 – fumuriu; 8 – șampanie; 9 – negru mat.

DIMENSIUNI DE GABARIT (MM)

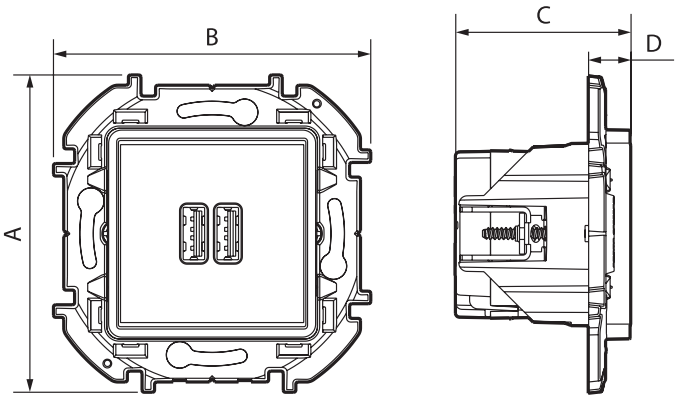

Articol	A	B	C	D
6 732 3X	76	76	48	10

CONECTAREA CONDUCTORILOR

Tip de cleme: fără șuruburi
Secțiunea transversală a conductorilor conectați: 0,75...2,5 mm²
Lungimea de dezizolare: 6 mm

CARACTERISTICI TEHNICE

Caracteristici mecanice
Grad de protecție împotriva pătrunderii obiectelor solide și a apei: IP20
Grad de protecție împotriva impacturilor mecanice: IK04

Caracteristicile materialelor utilizate
Suport: policarbonat
Mecanism (carcasă): policarbonat
Față panou: ABS
Nu conține halogeni
Rezistent la radiații UV
Cleme de distanţiere: oțel

Caracteristici electrice
Toate valorile enumerate mai jos au fost obținute la o temperatură a aerului de plus 20 °C după 30 de minute de funcționare.

Tensiune nominală de intrare	100–240 V~
Frecvența nominală de intrare	50 sau 60 Hz
Curent maxim la intrare	0,5 A
Consum maxim de energie în modul standby, nu mai mult de	0,1 W
Tensiune nominală de ieșire	5,0 V
Putere	18,0 W
Tensiunile și curenții de ieșire ai unui conector de tip A	5 V=3 A, 9 V=2 A, 12 V =1.5 A
Protocoale de încărcare rapidă acceptate*	Apple-2.4 A, DCP 1.5 A, QC2.0: 5 V 9 V 12 V, QC3.0: 3.60–12.00 V, AFC: 5 V 9 V
Curentul maxim de ieșire pentru conectorii A+A	3.0 A la utilizarea simultană a ambilor conectori
Clasa de protecție	II-tensiune joasă

*Notă – Funcționarea și viteza de încărcare rapidă depind de specificațiile dispozitivului conectat.

ATENȚIE
Pentru optimizarea timpului de încărcare a dispozitivului, acesta trebuie să fie oprit.

Caracteristici de temperatură
Temperatura de funcționare: de la minus 5 °C până la plus 35 °C

Паспорт: INS00902-AA

ÎNTREȚINERE

Curățați suprafața cu o cârpă.
Este interzisă utilizarea acetonei, a agenților de curățare pentru îndepărtarea rășinii sau a tricloretilenei.

ATENȚIE
Înainte de a utiliza alte produse de curățare efectuați neapărat o curățare de probă.

AMBALAJ

Toate mecanismele și componentele sunt ambalate cu grijă, astfel încât produsele să-și păstreze aspectul comercial până în momentul livrării lor pe șantier.
Toate produsele au ambalaj individual (flowpack).

CONDIȚII DE DEPOZITARE ȘI TRANSPORT

Transport prin orice tip de transport închis în ambalajul producătorului.
Nu este permisă aruncarea și bascularea mărfii.
Depozitați în interior în ambalajul producătorului.
Temperatura de depozitare: de la minus 10 °C până la plus 60 °C.

CONDIȚII DE ELIMINARE

Respectați cerințele legislației țării dumneavoastră privind eliminarea și reciclarea produselor electrice și a materialelor de ambalare. Scopul colectării separate a aparatelor electrice și electronice uzate, a bateriilor/acumulatorilor (dacă există) și a ambalajelor este de a încuraja reutilizarea materialelor și/sau reciclarea acestora, precum și de a preveni efectele negative, cum ar fi eliberarea de substanțe periculoase care pot fi conținute în produs.
La sfârșitul duratei de viață, produsul trebuie eliminat în mod corespunzător.
Eliminarea produsului se efectuează în conformitate cu cerințele normelor în vigoare.
După terminarea duratei de viață, produsul nu prezintă pericole pentru viața și sănătatea oamenilor.
La sfârșitul duratei de viață, produsul nu trebuie aruncat împreună cu deșeurile menajere obișnuite, ci trebuie dus la un punct de colectare pentru reciclarea echipamentelor electrice și electronice. Acest lucru este indicat de un simbol special, instrucțiuni de utilizare și/sau marcaj pe ambalaj.



Unele dintre materialele utilizate la fabricarea produsului pot fi reciclate dacă sunt duse la un punct de colectare.
Dacă aveți nevoie de informații despre locația punctelor de colectare pentru reciclare, contactați autoritățile locale.

REGULI ȘI CONDIȚII DE INSTALARE ȘI EXPLOATARE ÎN SIGURANȚĂ

Montajul acestui produs trebuie efectuat de un electrician calificat. În prealabil, trebuie întreruptă complet alimentarea cu energie electrică.
Montajul trebuie început numai atunci când există certitudinea absolută că nu există tensiune în rețea.
Montajul incorect sau nerespectarea regulilor de utilizare a produsului pot duce la incendiu sau electrocutare. Înainte de montaj, trebuie să citiți cu atenție recomandările producătorului, prezentate în aceste instrucțiuni, și să luați în considerare cerințele pentru locul de instalare a produsului.
Este interzisă dezasamblarea, scoaterea din funcțiune sau modificarea produsului, cu excepția cazurilor specificate în instrucțiuni.

Acțiuni în cazul detectării unei defecțiuni
În cazul detectării unei defecțiuni, deschiderea și repararea produselor pot fi efectuate numai de specialiști calificați.

Deschiderea neautorizată sau efectuarea de reparații de către persoane neautorizate anulează orice cereri de răspundere, înlocuire sau serviciu de garanție.
În cazul detectării semnelor de defecțiune, produsul trebuie deconectat imediat.



ATENȚIE
Nu deschideți, dezasamblați și nu reparați produsul de sine stătător. Reparațiile trebuie efectuate numai de personal autorizat și calificat.

Principalul criteriu în evaluarea fiabilității este defecțiunea, adică un eveniment care constă în încălcarea funcționării produsului.
Semnele de defecțiune pot fi următorii indicatori:
- distrugere semnificativă a produsului;
- deformarea produsului;
- uzură ireversibilă a produsului ca urmare a epuizării resursei;
- pătrunderea de materiale străine;
- slăbirea spontană a fixării detaliilor;
- abateri inadmisibile ale parametrilor construcției, detaliilor și dispozitivelor care afectează siguranța.

Principalele cauze ale defecțiunilor sunt:
- defectarea detaliilor dispozitivelor;
- încălcarea procesului de exploatare;
- defecțiunea aparatelor sau a detaliilor;
- uzura ireversibilă a elementelor individuale ca urmare a epuizării resursei, precum și coroziunea, eroziunea și alte fenomene similare.

Depistarea și remedierea defecțiunilor

Problemă	Cauză	Soluție
Supraîncălzire	Sarcină excesivă	Verificați compatibilitatea dispozitivelor conectate
Întrerupere a transmisiei de energie electrică	Conectare incorectă a cablului pentru transmisia de energie; Rupere sau scurtcircuit al cablului	Verificați conexiunile corespunzătoare; Eliminați posibila rupere sau scurtcircuit
Deconectare	Defecțiune a cablului de alimentare	Verificați cablul de alimentare

ANSAMBLU DE LIVRARE

Setul de livrare include:
Priză – 1 buc.;
Ambalaj – 1 buc.;
Instrucțiuni de montaj – 1 buc.

OBLIGAȚII DE GARANȚIE

Perioada de garanție este de 5 ani.
Durata de viață este de 10 ani.

PRODUCĂTOR

SRL "DACCORD"
105066, or. Moscova, terit.int.or. districtul municipal Basmannîi, str. Nijneaia Krasnoselskaia, nr. 40/12, cl. 2, etajul 3, cam. 1
Adresa de producție: 432072, regiunea Ulianovsk, distr.or. Ulianovsk, or. Ulianovsk, aleea Injenernîi 44, ed. 13/5

INFORMAȚII DESPRE DATA FABRICAȚIEI

Luna și anul fabricației sunt indicate pe produs.

ȚARA DE PRODUCȚIE

Rusia