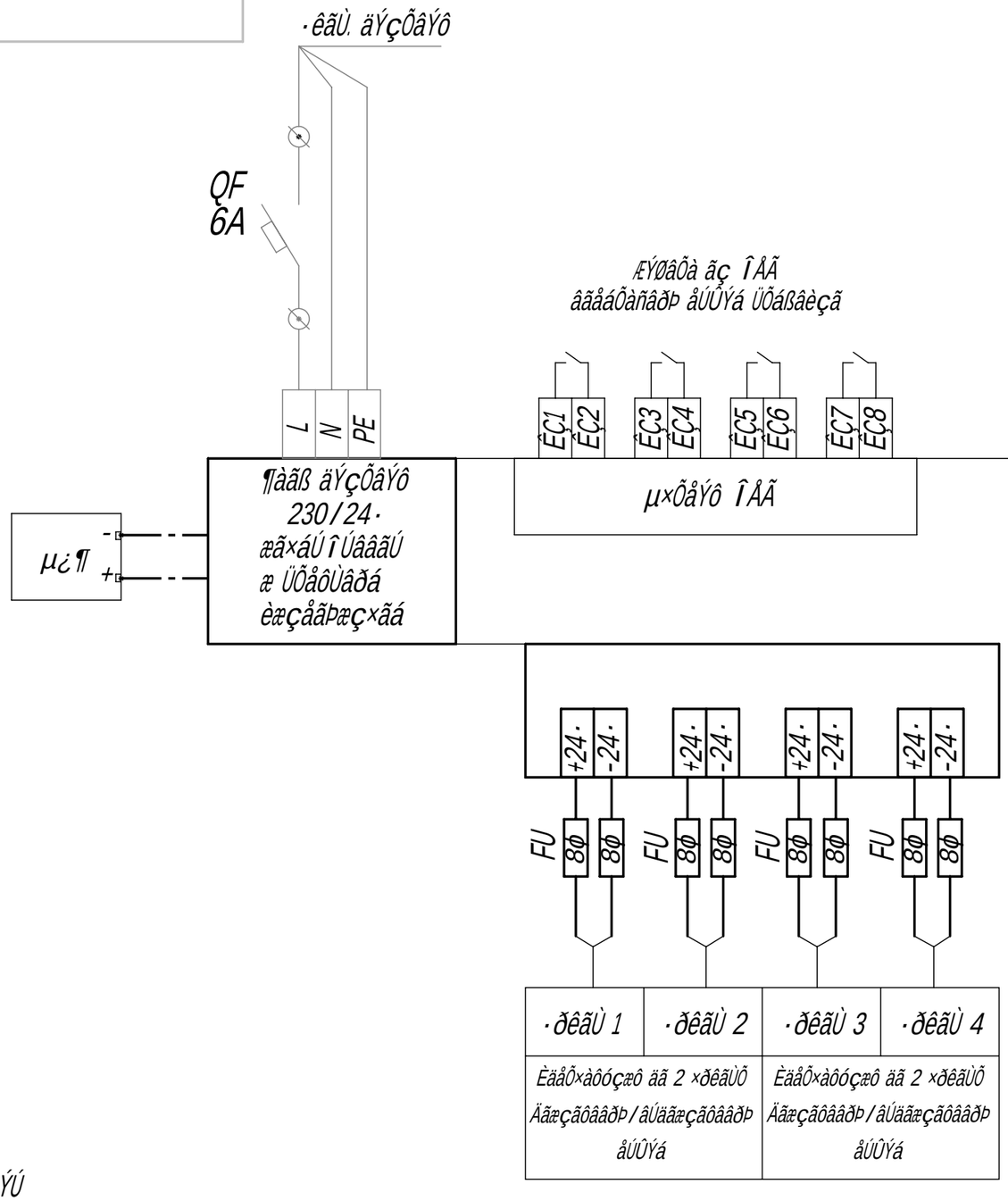

ÃäÚåÕçÝ×âÕô äÕâÚàñ (Ù×Úåëõ ÎÝçÕ)			
ÂÚÝæäåÕ×âãæçñ ×êãÙâãØã âÕäåôÙÚâÝô µÆ	ÂÚÝæäåÕ×âãæçñ ×ðêãÙâãØã âÕäåôÙÚâÝô DÆ	ÂÚÝæäåÕ×âãæçñ µ¿¶	ÂÚÝæäåÕ×âãæçñ ÜÕåôÙÕ µ¿¶
½âÙÝßÕçãå åÕÕãçð 1 ßÕâÕà	½âÙÝßÕçãå åÕÕãçð 2 ßÕâÕà	ÅÚÛÝá åÕÕãçð 1 ßÕâÕà	ÅÚÛÝá åÕÕãçð 2 ßÕâÕà
¿âãäßÕ ÇºÆÇ			

·ðêãÙ 1	·ðêãÙ 2	·ðêãÙ 3	·ðêãÙ 4
ÈäåÕ×àôóçæô äã 2 ×ðêãÙÕ ÄãæçãôââðÞ/âÚäãæçãôââðÞ åÚÛÝá		ÈäåÕ×àôóçæô äã 2 ×ðêãÙÕ ÄãæçãôââðÞ/âÚäãæçãôââðÞ åÚÛÝá	

ÄåÝáÚìÕâÝÚ

1. ½ÜÙÚàÝÚ: ÎµÃ ÇÅ0,4-10-400-2-24
2. ¸ÕÖÕåÝçâðÚ åÕÜáÚåð ÝÜÙÚàÝô 650ê500ê220áá
3. ÇÝä èæçÕâã×àÚââðê µ¿¶ L/FdP04
4. ·ðêãÙâðÚ àÝâÝÝ Õ×ÕåÝÞâãØã ãæ×ÚÎÚâÝô, ÜÕÎÝÎÚâð äàÕ×ßÝá äåÚÙãêåÕâÝçÚàÚá âãáÝâÕàãá 8µ, ÜÕäåÚÎÕÚçæô äãÙßàóìÕçñ âÕØåèÜßè æ×ðíÚ 60% ãç âãáÝâÕàñâãØã ÜâÕìÚâÝô äåÚÙãêåÕâÝçÚàô.

½Ùá.	ÀÝæç	± Ùâßèá.	ÄãÙä.	¹ÕçÕ			
ÅÕÜåÕÕ.		ÁÕâÚÜâã×	ÁÁ·	04.03.2025		ÀÝç.	ÁÕææÕ	ÁÕæíçÕÕ
Äåã×.								1:10
Ç. ßãâçå.						ÀÝæç 3	ÀÝæçã× 3	
ÆãØàÕæ.								
Â. ßãâçå.						µÃ "½Ò¿ ÊÃÀ¹½Â¸"		
Èç×.								

Êãåá0ç µ3