СВЕТИЛЬНИК УЛИЧНЫЙ

5XXX

Руководство по эксплуатации

LT.UBU0.001

1 Основные сведения об изделии

1.1 Светильник уличный типа 5XXX товарного знака IEK (далее — светильник) предназначен для работы в однофазных сетях переменного тока напряжением до 230 В частоты 50 Гц.

1.2 Светильник применяется для декоративного освещения, освещения фасадов зданий, уличной местной подсветки.

1.3 Светильник соответствует требованиям ТР ТС 004/2011, ТР ЕАЭС 037/2016.

1.4 Светильник типа 5111 соответствует требованиям ТР ТС 004/2011, ТР ТС 020/2011, ТР ЕАЭС 037/2016.

2 Технические данные

2.1 Технические данные светильника приведены в таблицах 1, 2, 3 и 4.

Таблица 1

Наименование показателя	Значение для светильника		
	5111		
	LT-DBU0–5111–006–40-K01	LT-DBU0–5111–006–40-K02	LT-DBU0–5111–006–40-K03
Номинальное напряжение, В	230		
Диапазон рабочих напряжений, В	100–240		
Тип источника света	LED		
Номинальная частота, Гц	50		
Номинальная мощность, Вт	6		
Световой поток, лм	450		
Цветовая температура, К	4000		
Коэффициент мощности, не менее	0,5		
Номинальный ток, А	0,05		
Индекс цветопередачи Ra, не менее	80		
Коэффициент пульсации светового потока, %, не более	5		

Продолжение Таблицы 1

Наименование показателя	Значение для светильника		
	5111		
	LT-DBU0–5111–006–40-K01	LT-DBU0–5111–006–40-K02	LT-DBU0–5111–006–40-K03
Тип установки	Настенный		
Класс защиты по ГОСТ IEC 60598–1	I		
Материал корпуса	Алюминий		
Цвет корпуса	Белый/Черный/Серый		
Габаритные размеры, мм	100x100x100		
Температура эксплуатации, °C	От минус 20 до плюс 40		
Максимальная влажность воздуха при плюс 25 °C, %	98		
Степень защиты по ГОСТ 14254 (IEC 60529)	IP65		
Срок службы, ч	50000		
Гарантийный срок (со дня продажи), лет*	2		

* Гарантия сохраняется при соблюдении покупателем правил эксплуатации, транспортирования и хранения.

Таблица 2

Наименование показателя	Значение для светильника														
	5105			5106			5107			5108			5112		
	LT-UBU0-5105-GU10-1-K01	LT-UBU0-5105-GU10-1-K02	LT-UBU0-5105-GU10-1-K03	LT-UBU0-5106-GU10-2-K01	LT-UBU0-5106-GU10-2-K02	LT-UBU0-5106-GU10-2-K03	LT-UBU0-5107-GU10-1-K01	LT-UBU0-5107-GU10-1-K02	LT-UBU0-5107-GU10-1-K03	LT-UBU0-5108-GU10-2-K01	LT-UBU0-5108-GU10-2-K02	LT-UBU0-5108-GU10-2-K03	LT-UPU0-5112-GU10-1-K01	LT-UPU0-5112-GU10-1-K02	LT-UPU0-5112-GU10-1-K03
Номинальное напряжение, В	230														
Номинальная частота, Гц	50														
Источник света	Лампа (в комплект не входит)														
Максимальная мощность лампы, Вт	35														
Тип цоколя лампы	GU10														
Количество ламп, шт.	1			2			1			2			1		
Тип установки	Настенный														
Класс защиты по ГОСТ IEC 60598–1	I														
Материал патрона	Керамика														
Материал корпуса	Алюминий														
Цвет	Белый/Черный/Серый														
Габаритные размеры, мм	133x90x60			195x90x60			133x90x60			195x90x60			119x90x60		
Температура эксплуатации, °С	От минус 40 до плюс 40														
Максимальная влажность воздуха при плюс 25 °С, %	98														
Степень защиты по ГОСТ 14254 (IEC 60529)	IP65														
Срок службы, ч	50000														
Гарантийный срок (со дня продажи), лет*	2														

* Гарантия сохраняется при соблюдении покупателем правил эксплуатации, транспортирования и хранения.

Таблица 3

Наименование показателя	Значение для светильника											
	5104			5109			5110			5113		
	LT-UPU0-5104-GX53-1-K01	LT-UPU0-5104-GX53-1-K02	LT-UPU0-5104-GX53-1-K03	LT-UPU0-5109-GU10-1-K01	LT-UPU0-5109-GU10-1-K02	LT-UPU0-5109-GU10-1-K03	LT-UPU0-5110-GU10-1-K01	LT-UPU0-5110-GU10-1-K02	LT-UPU0-5110-GU10-1-K03	LT-UPU0-5113-GU10-2-K01	LT-UPU0-5113-GU10-2-K02	LT-UPU0-5113-GU10-2-K03
Номинальное напряжение, В	230											
Номинальная частота, Гц	50											
Источник света	Лампа (в комплект не входит)											
Максимальная мощность лампы, Вт	15		12								35	
Тип цоколя лампы	GX53		GU10									
Количество ламп, шт.	1										2	
Тип установки	Потолочный										Настенный	
Класс защиты по ГОСТ IEC 60598–1	I											
Материал патрона	Пластик		Керамика									
Материал корпуса	Алюминий											
Цвет	Белый/Черный/Серый											
Габаритные размеры, мм	Ø100x42		Ø55x100								153x90x60	
Температура эксплуатации, °С	От минус 40 до плюс 40											
Максимальная влажность воздуха при плюс 25 °С, %	98											
Степень защиты по ГОСТ 14254 (IEC 60529)	IP65											
Срок службы, ч	50000											
Гарантийный срок (со дня продажи), лет*	2											

* Гарантия сохраняется при соблюдении покупателем правил эксплуатации, транспортирования и хранения.

Таблица 4

Наименование показателя	Значение для светильника					
	5204			5304		
	LT-UPU0-5204-GX53-1-K01	LT-UPU0-5204-GX53-1-K02	LT-UPU0-5204-GX53-1-K03	LT-UPU0-5304-GX53-1-K01	LT-UPU0-5304-GX53-1-K02	LT-UPU0-5304-GX53-1-K03
Номинальное напряжение, В	230					
Номинальная частота, Гц	50					
Источник света	Лампа (в комплект не входит)					
Максимальная мощность лампы, Вт	15					
Тип цоколя лампы	GX53					
Количество ламп, шт.	1					
Тип установки	Потолочный					
Класс защиты по ГОСТ IEC 60598–1	I					
Материал патрона	Пластик					
Материал корпуса	Алюминий					
Цвет	Белый/Черный/Серый					
Габаритные размеры, мм	110x95x42					
Температура эксплуатации, °C	От минус 40 до плюс 40					
Максимальная влажность воздуха при плюс 25 °C, %	98					
Степень защиты по ГОСТ 14254 (IEC 60529)	IP65					
Срок службы, ч	50000					
Гарантийный срок (со дня продажи), лет*	2					

* Гарантия сохраняется при соблюдении покупателем правил эксплуатации, транспортирования и хранения.

3 Меры безопасности

ВНИМАНИЕ

Монтаж и техническое обслуживание производить только при отключённом напряжении сети.

ЗАПРЕЩАЕТСЯ

Подключать светильник к неисправной электропроводке. Устанавливать светильник на поверхности из воспламеняемых и легковоспламеняемых материалов, например, таких как древесный шпон и материалы на основе дерева толщиной менее 2 мм. Эксплуатировать светильник, имеющий механические повреждения.

3.1 Работы по монтажу и техническому обслуживанию светильника должен проводить квалифицированный персонал.

3.2 При эксплуатации необходимо располагать светильник вдали от химически активной среды, горючих и легковоспламеняющихся предметов.

4 Правила монтажа и эксплуатации

4.1 Все работы по монтажу и обслуживанию изделия должны производиться в обесточенном состоянии специально обученным персоналом с соблюдением требований нормативно-технической документации в области электротехники.

4.2 Монтаж светильника типа 5111 производить непосредственно на монтажную поверхность с креплением его основания через монтажные отверстия в корпусе крепёжными элементами (винты самонарезающие, дюбели пластмассовые) как показано на рисунке 1.

4.3 Монтаж светильника типа 5104 производить непосредственно на монтажную поверхность с креплением его основания через монтажные отверстия в корпусе крепёжными элементами (винты самонарезающие, дюбели пластмассовые) как показано на рисунке 2.

4.4 Монтаж светильников типа 5109, 5110 производить непосредственно на монтажную поверхность с креплением их основания через монтажные отверстия в корпусе крепёжными элементами (винты самонарезающие, дюбели пластмассовые) как показано на рисунке 3.

4.5 Монтаж светильников типа 5105, 5106, 5107, 5108, 5112, 5113 производить непосредственно на монтажную поверхность с креплением их основания через монтажные отверстия в корпусе крепёжными элементами (винты самонарезающие, дюбели пластмассовые) как показано на рисунке 4.

4.6 Монтаж светильников типа 5204, 5304 производить непосредственно на монтажную поверхность с креплением их основания через монтажные отверстия в корпусе крепёжными элементами (винты самонарезающие, дюбели пластмассовые) как показано на рисунке 5.

4.7 Светильник предназначен для подключения к электрической цепи с выключателем.

4.8 Подключение светильника к сети 230 В производить к контактным зажимам светильника согласно маркировке:

— зажим (L) — подключение фазы;
— зажим (N) — подключение нейтрали;
— зажим (⏚) — подключение защитного проводника.

5 Обслуживание

5.1 Удаление загрязнений с поверхности изделия следует проводить мягкой слегка влажной тканью. Не использовать химические и абразивные чистящие составы.

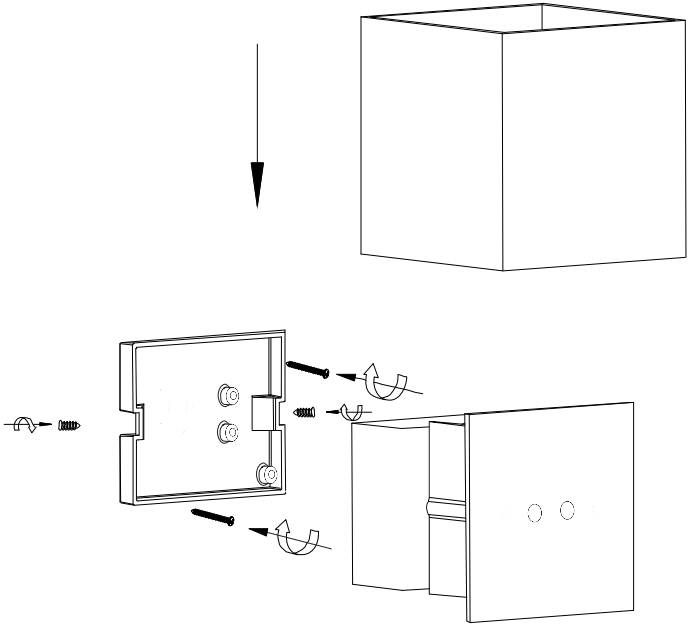

Рисунок 1 — Схема монтажа светильника типа 5111

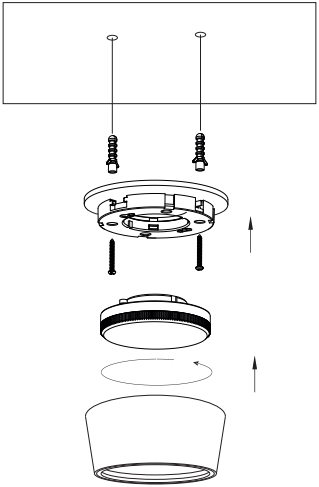

Рисунок 2 — Схема монтажа светильника типа 5104

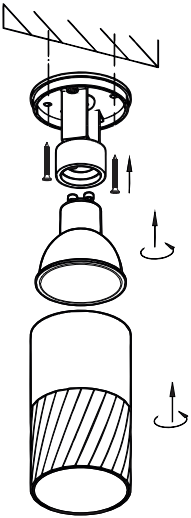

Рисунок 3 — Схема монтажа светильников типа 5109, 5110

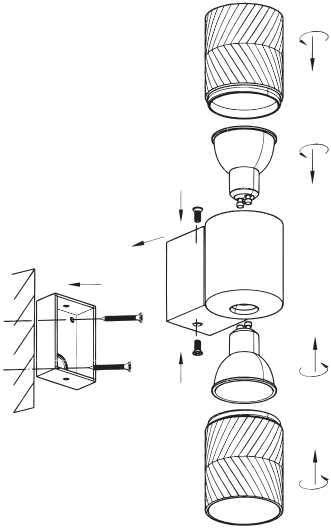

Рисунок 4 — Схема монтажа светильников типа 5105, 5106, 5107, 5108, 5112, 5113

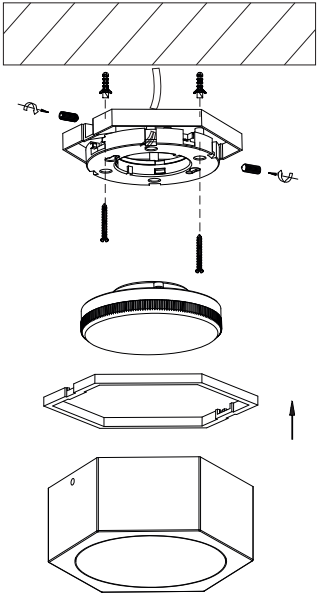

Рисунок 5 — Схема монтажа светильников типа 5204, 5304

6 Транспортирование, хранение и утилизация

6.1 Транспортирование светильника осуществляется любым видом крытого транспорта, обеспечивающим предохранение упакованных изделий от механических повреждений, при температуре от минус 50 °С до плюс 50 °С.

6.2 Хранение светильника осуществляется в упаковке изготовителя в закрытом помещении с естественной вентиляцией при температуре окружающей среды от минус 50 °С до плюс 50 °С и относительной влажности 98 % при плюс 25 °С.

6.3 Светильник ремонту не подлежит. При возникновении неисправности светильник утилизировать.

6.4 При обнаружении неисправности в период действия гарантийных обязательств обращаться к продавцу или в организации, указанные на сайте iek.ru.

6.5 Отработавший срок службы светильник утилизировать.

6.6 Утилизацию производить путем передачи изделия в специализированное предприятие для переработки вторичного сырья в соответствии с требованиями законодательства на территории реализации.

Издание 3