Габаритные и установочные размеры TITAN 3 ЩРв-36 IP31

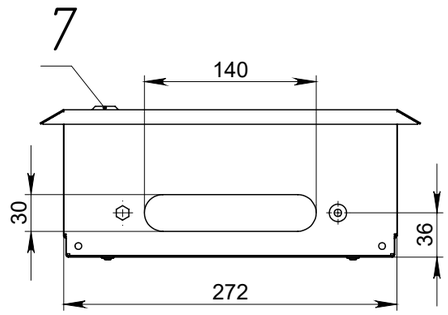

№ поз.	Наименование
1	Корпус щита
2	Панель оперативная
3	DIN-рейка
4	Рейка шин N и PE
5	Гайка заземления
6	Дверь
7	Замок

