Ввод в КТП самонесущим изолированным проводом

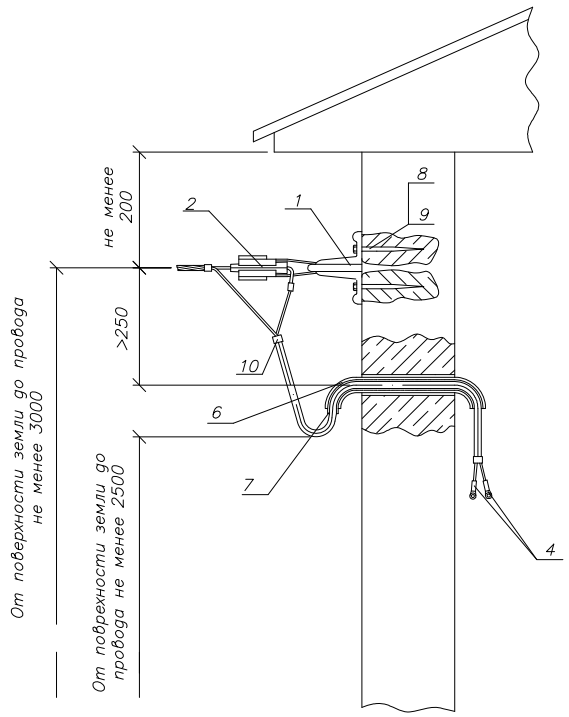

Марка поз.	Артикул	Наименование обозначение	Кол.	Масса ед., кг	Примечание
		Линейная арматура			
1	UKA–12–2–200	Кронштейн анкерный КАБ–200*	1	0,02	
2	UZA–14–D16–D25–S	Зажим анкерный ЗАБ 16–25 для СИП 2х16÷2х25(СИП 4х16 4х25)	1	0,14	
	UZA–14–D50–D70–1500	Зажим анкерный ЗАН 50–70/1500 для СИП 50÷70		0,40	
4	UZA–21–016–150	Колпачки герметичные КИ 16–150	2		
6		Трубка стальная ГОСТ 3262–75, м	L		по проекту
7		Трубка поливинилхлоридная(ПВХ), м	L		
8		Шуруп Ø 12 L = 120мм	1		
9		Дюбель под шуруп Ø 12	1		
10	UHH21–D6–180–100	Хомут для СИП ХС–180, d 10–45 мм, для СИП 35–95мм^2	2	0,026	
	UHH21–D9–260–100	Хомут для СИП ХС–260, d 26–66 мм, для СИП 120мм^2		0,036	

* При установке анкерного зажима ЗАН 50–70/1500 кронштейн КАБ–200 следует заменить на кронштейн КАМ–4000 с добавлением одного шурупа поз.8 и дюбеля поз.9.
1. Крепление кронштейна поз.1 должно выполняться в прочной стене здания. Разрушающая нагрузка крепления не менее 4 кН(400 даН).

Изм.	Кол.уч	Лист	Nдокум.	Подп.	Дата.	ASIP–BET–KTPB–000–11–00			
						Одноцепные, двухцепные и переходные железобетонные опоры ВЛИ 0,4кВ с СИП–2 с линейной арматурой компании IEK® Материалы для проектирования			
						Ввод в КТП СИП4–2 IEK	Стадия	Лист	Листов
							Р	1	1
						Общий вид Схема установки стойки спецификация	IEK		

Взаим.Инв. N	Подп. и дата	Инв.N подл.