# Пластиковые корпуса ЩМПп

# Корпуса с монтажной панелью ЩМПп IP65



**IP65**
Степень защиты

**УХЛ1**
Климатическое исполнение

**-60 ... +80 °С**
Температура эксплуатации

**IK10**
Стойкость к механическим ударам

**RAL 7035**
Промышленный серый цвет корпуса

# Корпуса с монтажной панелью ЩМПп IP65



**Стойкость к коррозии**
Корпуса не ржавеют и не нуждаются в покраске

**Антивандальность**
Высшая степень защиты IK10 (энергия удара 20 Дж или падение 5 кг гири с высоты 40 см)

**Радиопрозрачность**
Материал не создает помех для передачи радио и GSM сигнала

**Электроизоляционные свойства (II гр.)**
Не требуется заземление корпуса

**Негорючесть**
Испытанно раскалённой проволокой 650°С

**Стойкость к ультрафиолетовым лучам**
Возможность установки на открытом воздухе

# Корпуса с монтажной панелью ЩМПп IP65

**Замок с трехгранным ключом**



**Полиуретановый уплотнитель обеспечивает высокую степень защиты IP65**



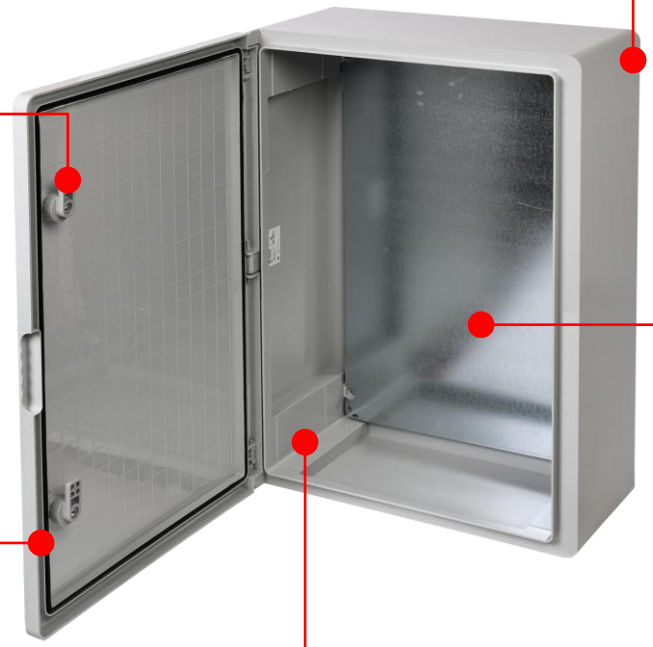



Кронштейны для крепления удобны при монтаже и позволяют сохранить степень защиты IP65



**Оцинкованная монтажная панель в комплекте**



Ребра жесткости обеспечивают стойкость к механическим ударам: IK10 (20 Дж)

# Корпуса с монтажной панелью ЩМПп IP65

## Ассортимент



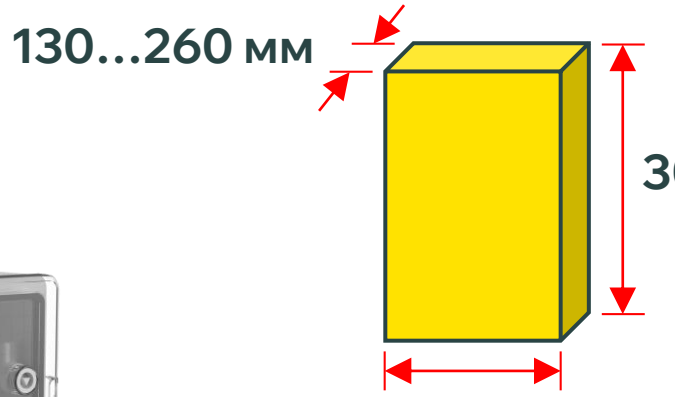


20 SKU



## Комплектация



Оцинкованная монтажная панель



Замок с ключом



Кронштейны для крепления к стене



Знак «Напряжение»



Метизы

# ВКЛЮЧАЕМСЯ В ЖИЗНЬ!