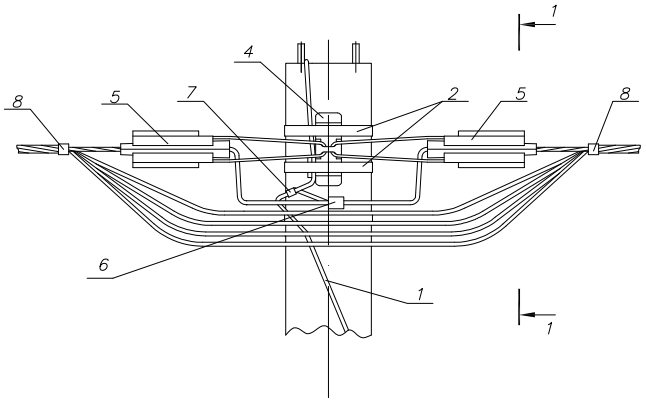

1–1

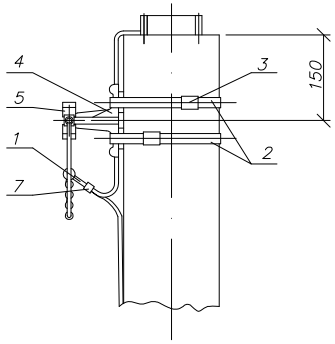

Марка поз.	Артикул	Наименование обозначение	Кол.	Масса ед., кг	Приме-чание
		Стальные конструкции			
1		Заземляющий проводник ЗП6 НТЦ-35.0016-43	1,0	0,5	м
		Линейная арматура			
2	UZA-L50	Лента бандажная металлическая 20х0,7х1000мм ЛМ-50	4	0,11	
3	UZA-51-100	Скрепа СУ-20	4	0,013	
4	UKA-12-1500-4000	Кронштейн анкерный КАМ-4000	2	0,27	
5	UZA-14-D50-D70-1500	Зажим анкерный ЗАН 50-70/1500 для СИП с нулевой жилой 50-70 мм^2	2	0,40	
	UZA-14-D95-2000	Зажим анкерный ЗАН 70-95/2200 для СИП с нулевой жилой 95 мм^2		0,65	
6	UZSG-16-S10-120-S25-95	Зажим ЗСГП 35-120/25-95 для ЗП6	1	0,25	
7	UZP-11-S06-S095	Зажим плашечный ЗП 6-95/6-95	2	0,1	
8	UHH21-D6-180-100	Хомут для СИП ХС-180, d 10-45 мм, для СИП 35-95мм^2	2	0,026	
	UHH21-D9-260-100	Хомут для СИП ХС-260, d 26-66 мм, для СИП 120мм^2		0,036	

1. Анкерное крепление дано для опор ВЛ со стойками типа СВ95.
2. Анкерный кронштейн КАМ-4000 устанавливается на "флажок" верхнего заземляющего проводника стойки типа СВ95.

Схема разводки проводов

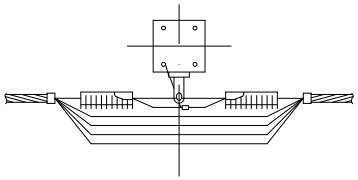

Изм.	Кол.уч	Лист	Nдокум.	Подп.	Дата.	ASIP-BET-KRB-400-00-00			
						Одноцепные, двухцепные и переходные железобетонные опоры ВЛИ 0,4кВ с СИП-2 с линейной арматурой компании IEK® Материалы для проектирования			
						Крепление анкерное без разрезания провода IEK	Стадия	Лист	Листов
							Р	1	1
						Общий вид Схема установки стойки спецификация	IEK		

Взаим.Инв. N

Подп. и дата

Инв.N подл.