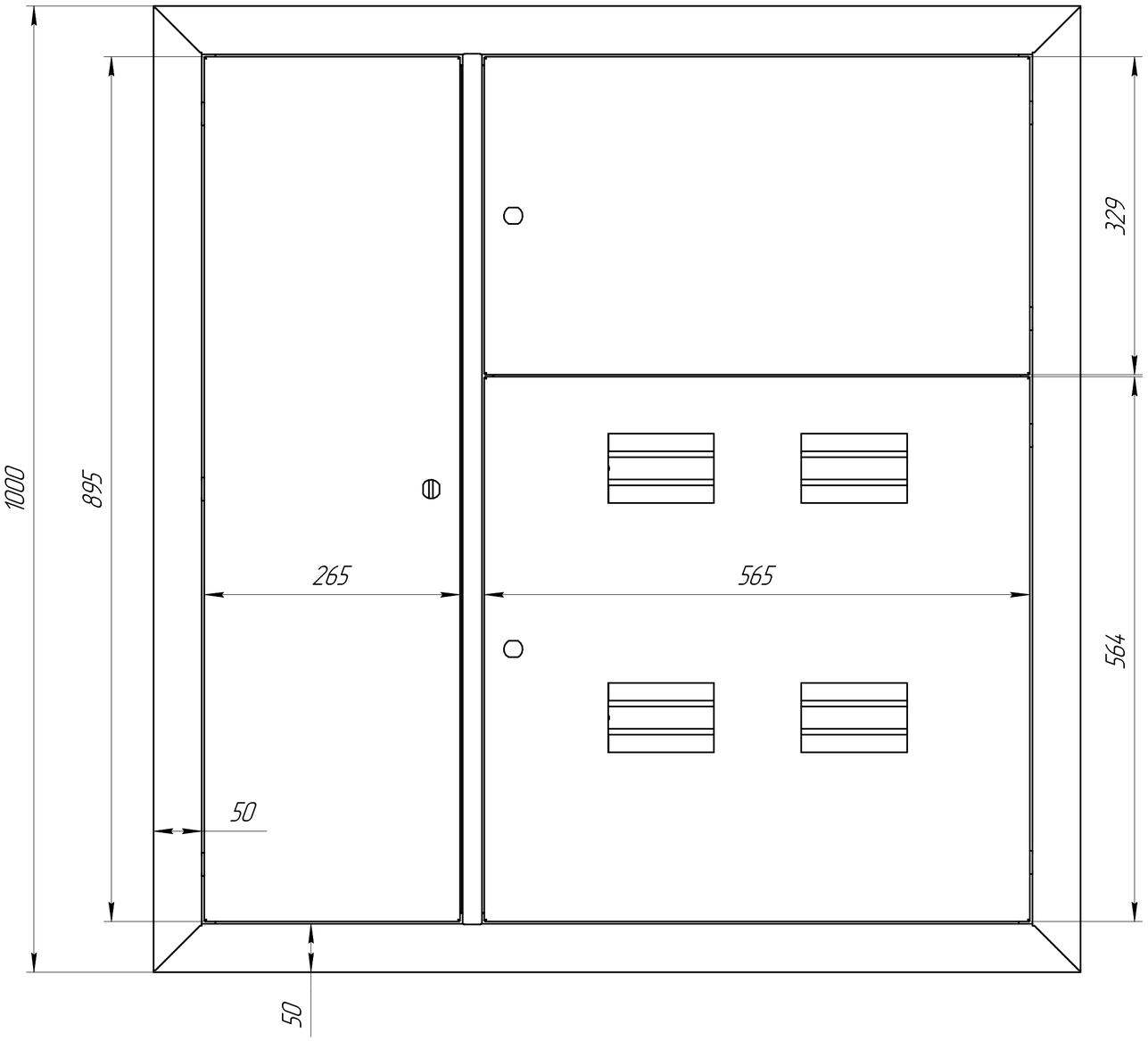

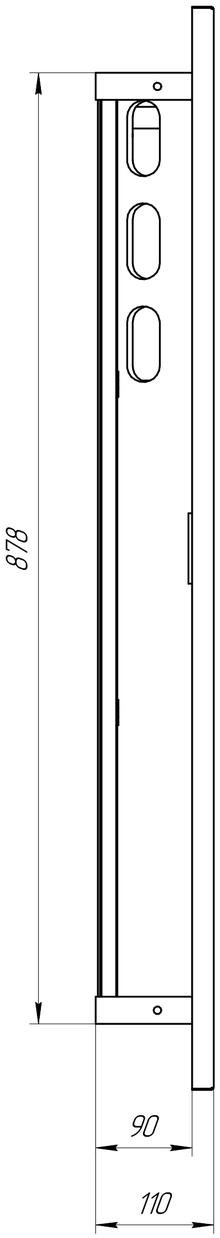

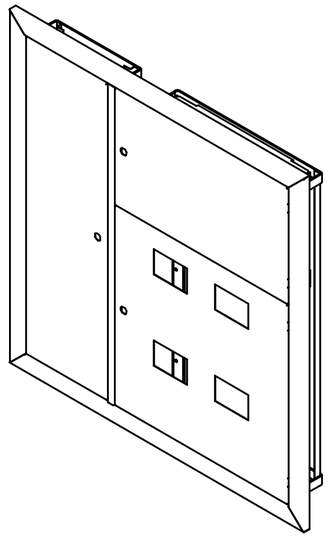

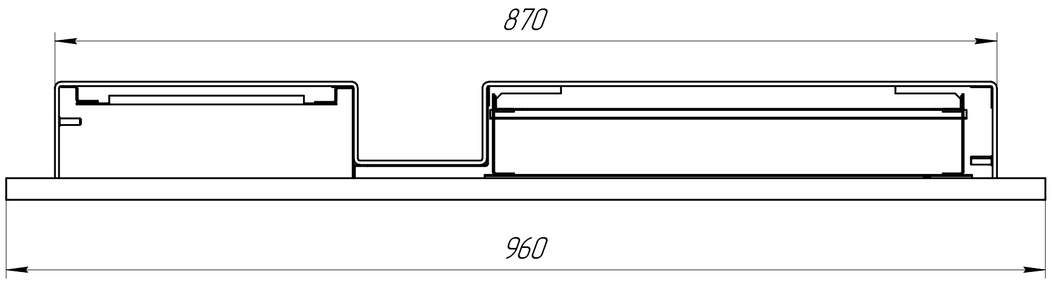

Изм.	Лист	№ докум.	Подп.	Дата	Корпус металлический этажный ЩЭ-Х LIGHT (глубина 110мм слаботочный отсек слева)	Лит.	Масса	Масштаб
Разраб.								1:4
Пров.								
Т.контр.						Лист	Листов 1	
Н.контр.								
Утв.								

Перв. примен.

Справ. №

Подп. и дата

Инв. № дубл.

Взам. инв. №

Подп. и дата

Инв. № подл.

Копировал

Формат А2