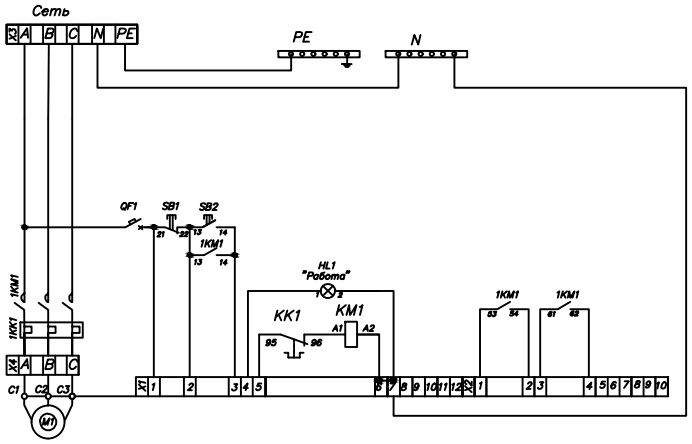

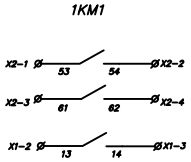

Поз.	Обозн-е	Артикул	Наименование	Кол	Примеч.
1	QF1	AR-M06N-1-C001	ARMAT Автоматический выключатель M06N 1P C 1A IEK	1	
2	KM1	KKM31-040-230-11	Контактор КМИ-34012 40А 230В/AC3 1NO;1NC IEK	1	
3		KPK10-20	Приставка ПКИ-20 доп. контакты 2з+0р	1	
4	KK1	DRT20-0028-0036	Реле РТИ-2355 электротепловое 28-36А IEK	1	
5	SB1	MI-BT60-11-3-22-K04	Кнопка d=22мм 1NO+1NC красная MASTER IEK	1	
6	SB2	MI-BT60-11-3-22-K06	Кнопка d=22мм 1NO+1NC зелёная MASTER IEK	1	
7	HL1	BLS10-ADDS-230-K04	Лампа AD22DS(LED)матрица d=22мм красный 230В IEK	1	
8	X1,X2	YCT10-00-K03-002	Колодка клеммная CTS 2,5мм2 серая IEK	20	
		YCT10-00-K07-002	Колодка клеммная CTS 2,5мм2 синяя IEK	2	
		YCT10-00-K03-002-ZGL	Заглушка для колодки клеммной CTS 2,5/4мм2 серая IEK	2	
		YCT10-00-K03-002-A-2P	Перемычка в сборе для колодки клеммной CTS 2,5мм2 2PIN IEK	1	
9	X3,X4	YCT10-00-K03-006	ARMAFIX Клемма винтовая CTS 6мм2 серая IEK	6	
		YCT10-00-K07-006	ARMAFIX Клемма винтовая CTS 6мм2 синяя IEK	1	
		YCT11-00-K52-006	ARMAFIX Клемма винтовая CTS-PEN земля 6мм2 желто-зелен. IEK	1	
		YCT10-00-K03-006-ZGL	Заглушка для колодки клеммной CTS 6/10мм2 серая IEK	2	
10		TI5-10-N-050-040-020-66	TITAN 5 Корпус металлический ЩМП-50.40.20 УХЛ1 IP66 IEK	1	
11		TI-00D-FL-245-120	TITAN Фланец кабельный 345х120мм с отверстием IEK	1	
12		TI-00D-MC-025-65	TITAN Ввод кабельный мембранный 25 отверстий d=5-26мм IP65 серый IEK	1	
13		CKM50-040-060-1-K03	Кабель-канал перфорированный 40х60 "ИМПАКТ" IEK	1	ед. изм. -м
14		TI-00D-MC-025-65	TITAN Ввод кабельный мембранный 25 отверстий d=5-26мм IP65 серый IEK	1	
15		YDN14-0100	TEKFOR DIN-рейка (100см) оцинкованная 1мм IEK	1	
16		YNN10-812-6DP-K07	Шина N "ноль" в комбинированном DIN-изоляторе типа "Стойка" ШНИ-8х12-6-КС-С IEK	1	
17		YNN10-812-6DP-K05	Шина PE "земля" в комбинированном DIN-изоляторе типа "Стойка" ШНИ-8х12-6-КС-Ж IEK	1	
18		DM18X25	Держатель маркировки DM 18х25 IEK	3	
19		YXD12	Ограничитель на DIN-рейку (пластик) IEK	8	

Изм.	Кол.уч.	Лист	№док.	Подп.	Дата
Разраб.					
Проверил					
Н. контр.					

Ящик управления
РУСМ 5130-3574

Стадия	Лист	Листов

Согласовано

Взам. инв. №

Подп. и дата

Инв. № подл.

Формат А2