ИНСТРУКЦИЯ ПО МОНТАЖУ

корпусов для модульного и слаботочного оборудования /
Installation instructions for enclosures for modular
and extra-low voltage (ELV) equipment



1 **Схема сборки и монтаж корпусов** / Assembling and mounting diagram for enclosures

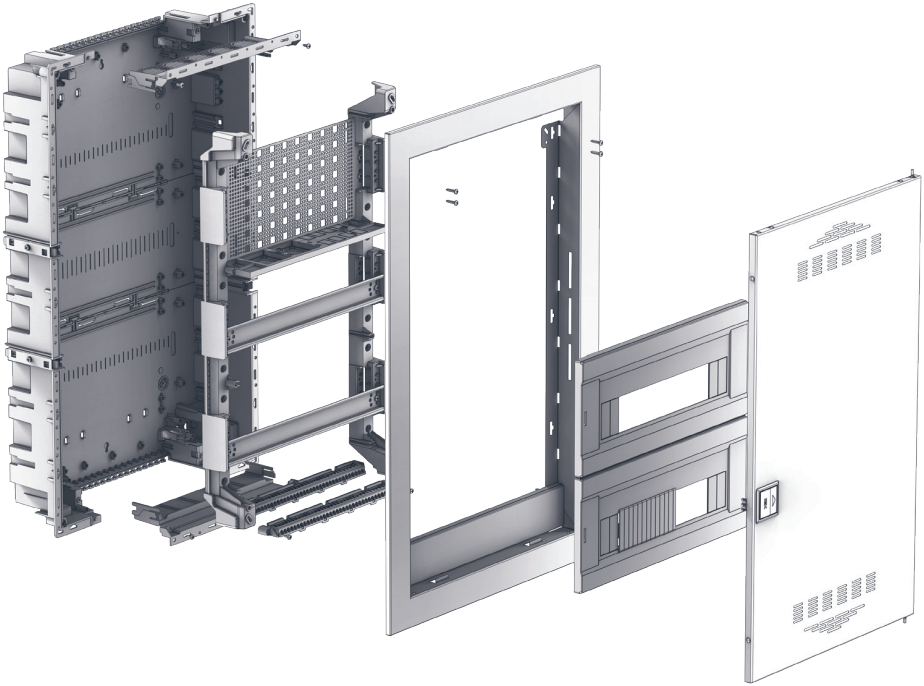

- **Металлическая рама с минимальным выступом от стены** / Metal frame with minimal protrusion from the wall
- **Аксессуары для удобной работы и комбинирования решений** / Accessories for convenient operation and combining solutions
- **Быстрая и удобная сборка на съёмной монтажной раме** / Quick and easy assembly on a removable mounting frame

1.1
Сборка основания / Assembling the base

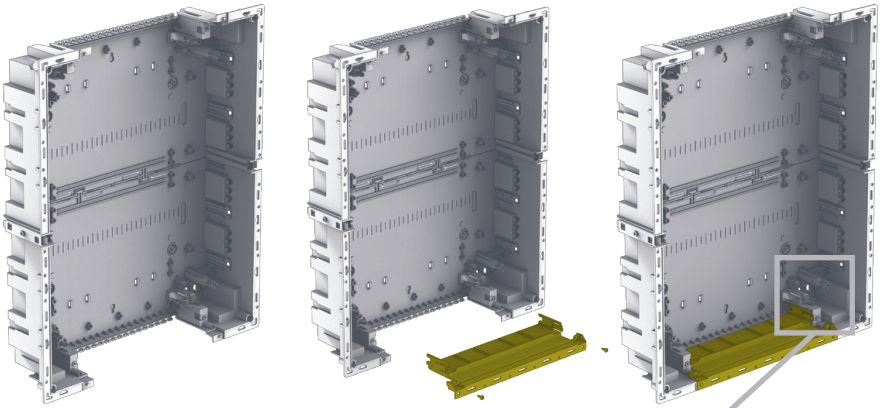

Винт самонарезающий
ST4,2x9,5 DIN 7981
Момент затяжки 0,5 Н·м /
Self-tapping screw
ST4.2x9.5 DIN 7981
Tightening torque 0.5 N·m

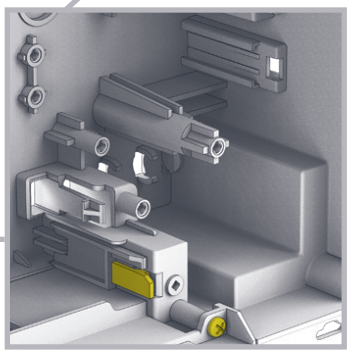

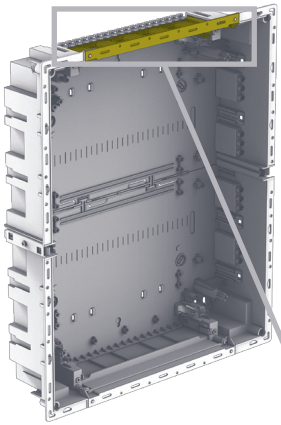





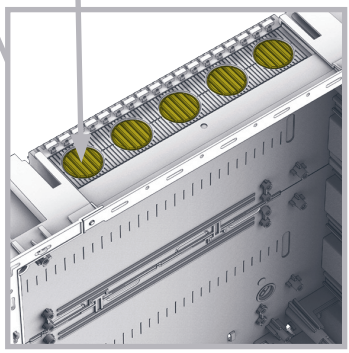

Выламывание заготовки под ввод / Removing the knockout for cable entry

1.2
Сборка рамы / Assembling the frame

1.2.1
Конфигурация с DIN-рейками / Configuration with DIN rails

1.2.1.1
DIN-рейка для модульного оборудования с нижним расположением / Bottom-mounted DIN rail for modular equipment



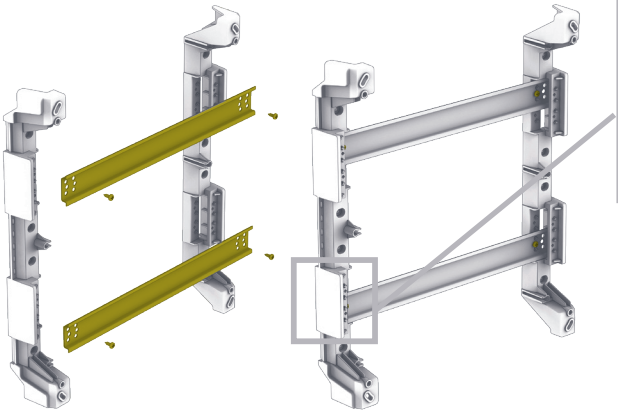

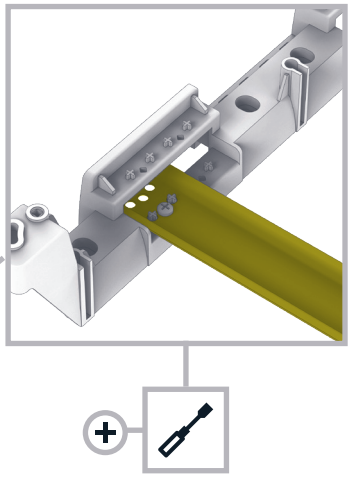

Винт самонарезающий ST4,2x9,5 DIN 7981
Момент затяжки 0,5 Н·м /
Self-tapping screw ST4.2x9.5 DIN 7981 Tightening torque 0.5 N·m

1.2.1.2
DIN-рейка для коммутационных и вспомогательных компонентов с высоким расположением /
Top-mounted DIN rail for switching and auxiliary components



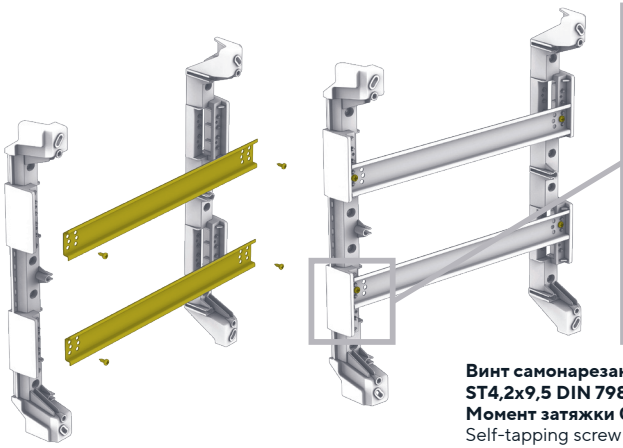

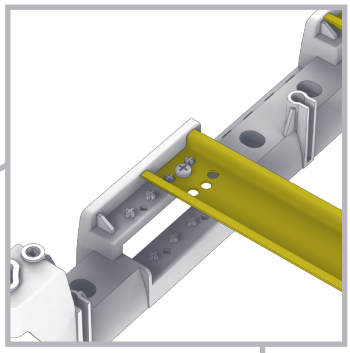



Винт самонарезающий ST4,2x9,5 DIN 7981
Момент затяжки 0,5 Н·м /
Self-tapping screw ST4.2x9.5 DIN 7981 Tightening torque 0.5 N·m

1.2.1.3
Установка DIN-реек с варьируемым расстоянием / Installing DIN rails with adjustable spacing

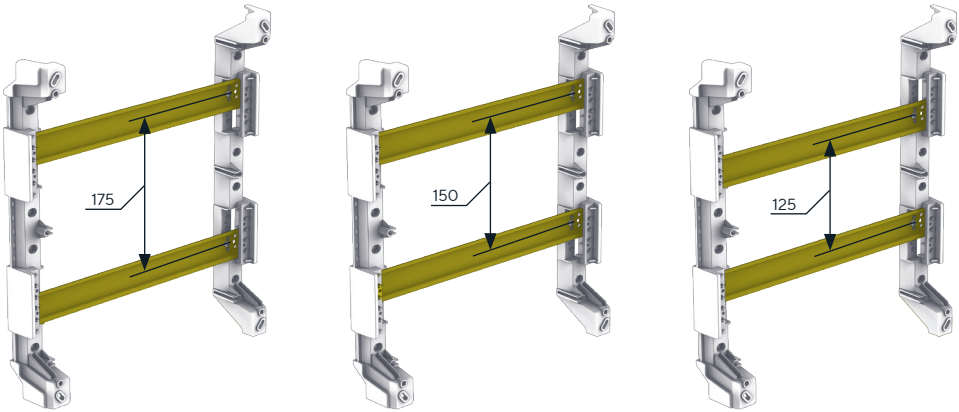

1.2.2
Конфигурация с монтажной панелью под низковольтное оборудование / Configuration with mounting plate for low-voltage equipment

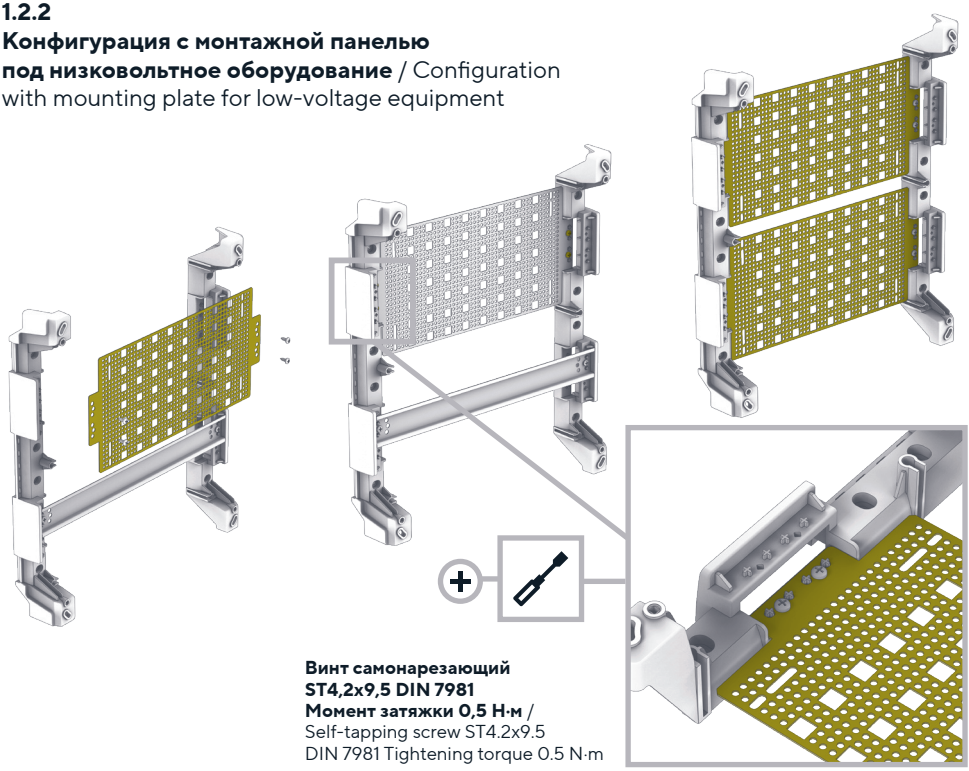

Винт самонарезающий ST4,2x9,5 DIN 7981
Момент затяжки 0,5 Н·м / Self-tapping screw ST4.2x9.5 DIN 7981 Tightening torque 0.5 N·m

1.3
Монтаж рамы с выравниванием / Mounting the frame with alignment

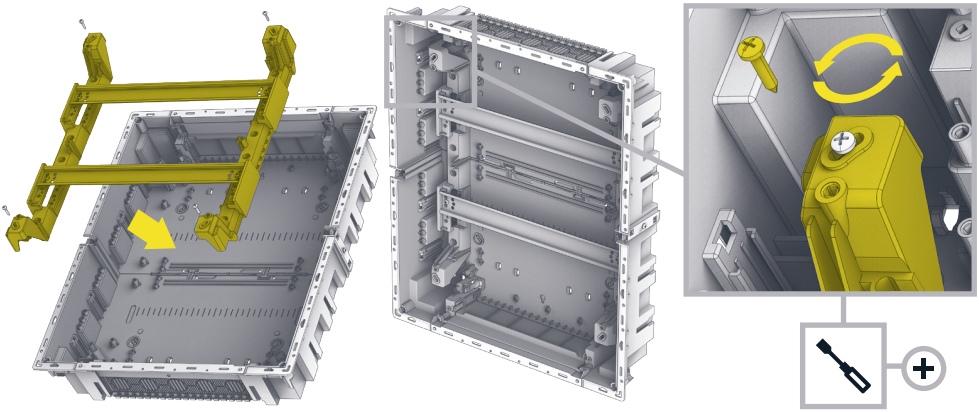

Винт самонарезающий ST4,2x19 DIN 7981
Момент затяжки 0,5 Н·м /
Self-tapping screw ST4.2x19 DIN 7981
Tightening torque 0.5 N·m

1.4
Установка аксессуаров / Installing accessories

1.4.1
Установка держателя кабеля* /
Installing the cable holder*

Паз для установки держателя кабеля /
Mounting slot for cable holder

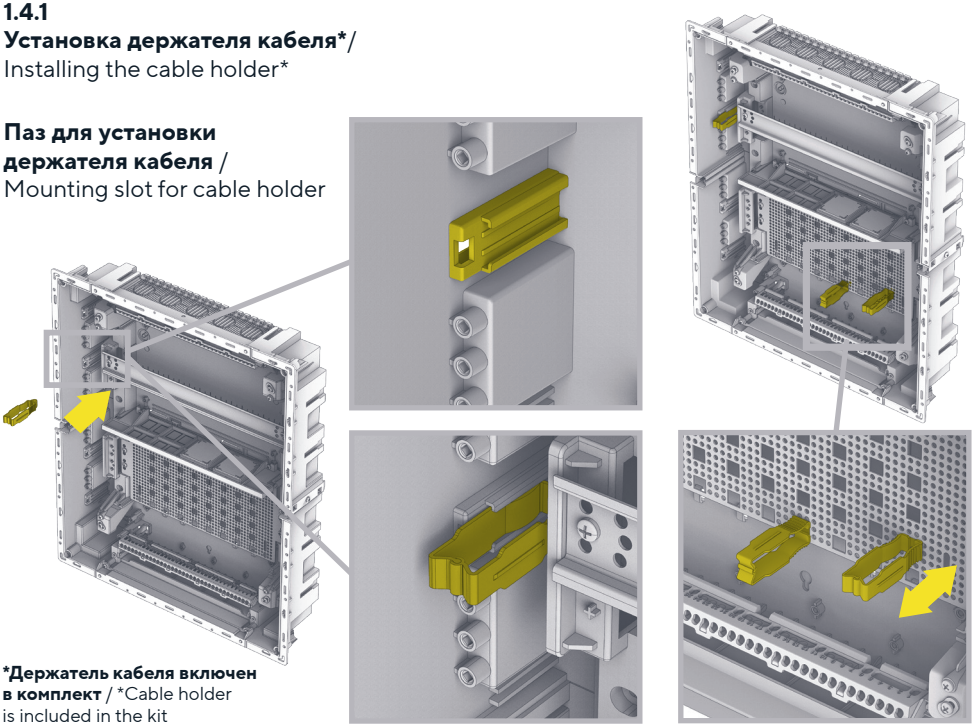

***Держатель кабеля включен в комплект** / *Cable holder is included in the kit

1.4.2
Установка перегородки для разделения силовой и слаботочной зон корпуса* / Installing the partition for separating power and extra-low voltage (ELV) zones*

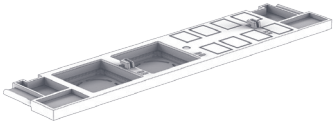

***Перегородка включена в комплект для соответствующей конфигурации** / Partition is included in the kit for the corresponding configuration

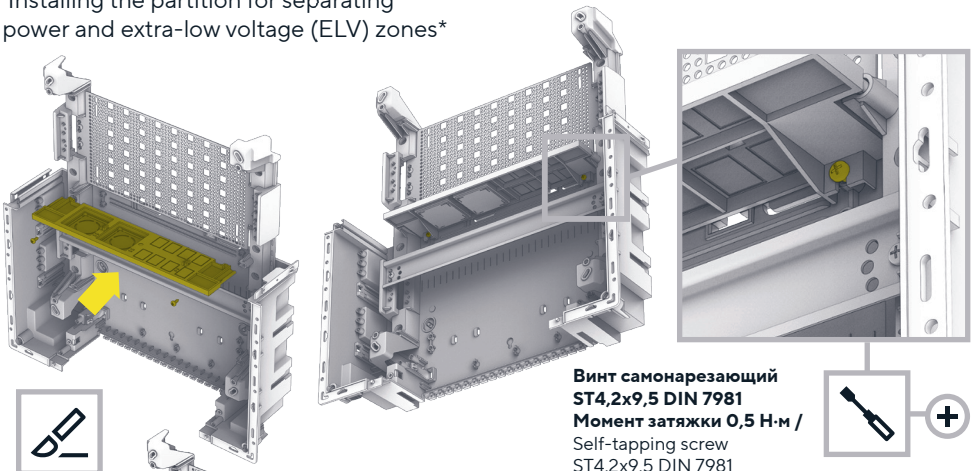

Винт самонарезающий ST4,2x9,5 DIN 7981 Момент затяжки 0,5 Н·м / Self-tapping screw ST4.2x9.5 DIN 7981 Tightening torque 0.5 N·m

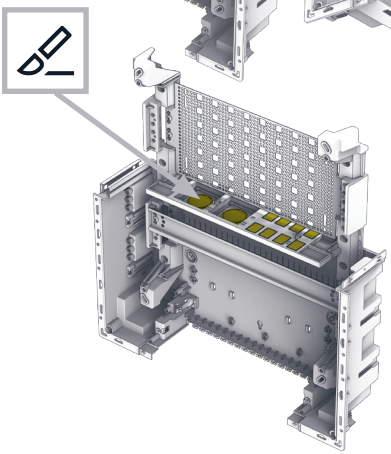

Выламывание заготовки под розетки 45x45 мм и вставки коммутационные / Removing the knockout for installing 45x45 mm socket-outlets and switching inserts

1.4.3
Установка роутера* / Installing the router*

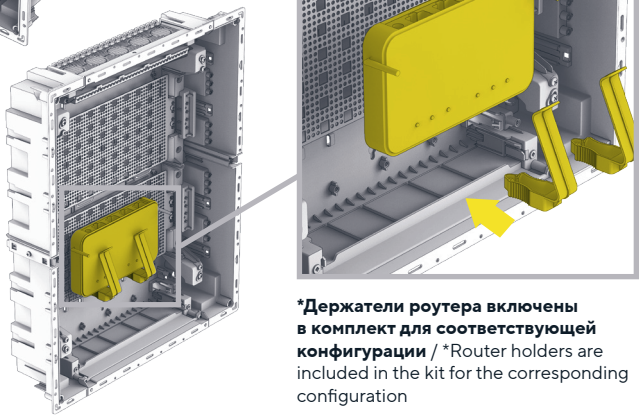

***Держатели роутера включены в комплект для соответствующей конфигурации** / *Router holders are included in the kit for the corresponding configuration

1.4.4
Установка корпуса розетки трехпостовой* / Installing the three-gang socket-outlet housing*

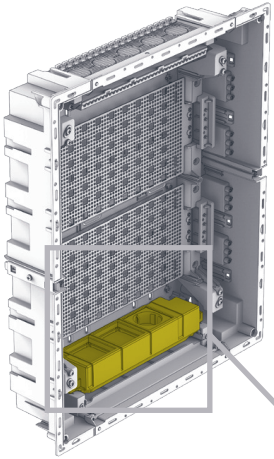

*** В корпус розетки трехпостовой устанавливаются розетки 45х45 мм** / 45x45 mm socket-outlets are installed in the three-gang socket-outlet housing

Корпус розетки трехпостовой (арт. DI-KP00D-KS-03) и розетки 45х45 мм приобретаются отдельно / The three-gang socket-outlet housing (order code DI-KP00D-KS-03) and the 45x45 mm socket-outlets are purchased separately



Винт самонарезающий ST4,2x9,5 DIN 7981
Момент затяжки 0,5 Н·м / Self-tapping screw ST4.2x9.5 DIN 7981 Tightening torque 0.5 N·m

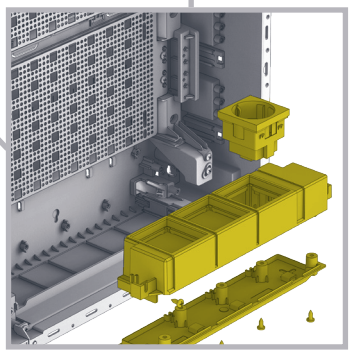

1.5
Соединение корпусов / Connecting enclosures together

1.5.1
Универсальное соединение выполняется с помощью соединителя оснований* / Universal connection is performed with a base connector*

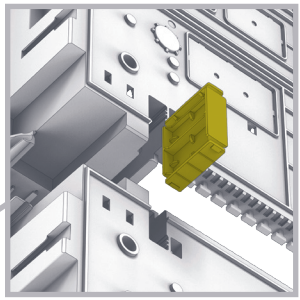

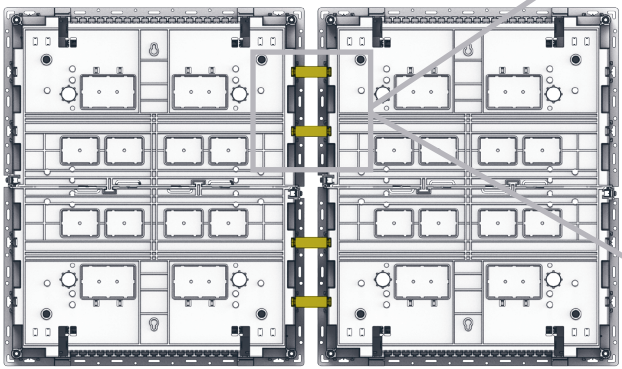

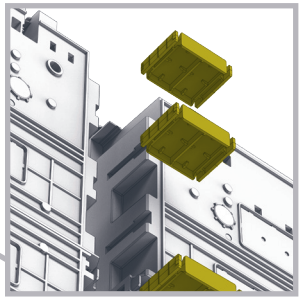

***Соединитель оснований включен в комплект** / * Base connector is included in the kit

1.5.2
Вертикальное соединение выполняется с помощью соединителя корпусов вертикального* / Vertical connection is performed with a vertical enclosure connector*

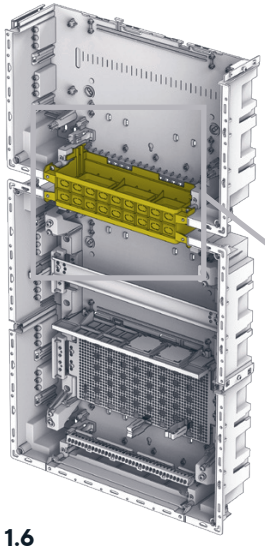

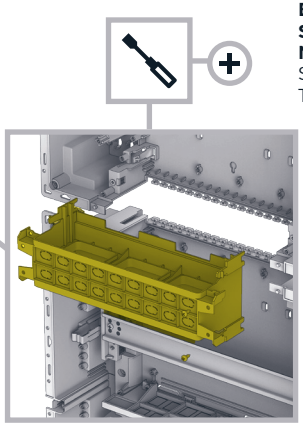

Винт самонарезающий ST4,2x9,5 DIN 7981
Момент затяжки 0,5 Н·м /
Self-tapping screw ST4.2x9.5 DIN 7981
Tightening torque 0.5 N·m

***Соединитель корпусов вертикальный (арт. DI-KP00D-SV) приобретается отдельно** /
Vertical enclosure base connector (code DI-KP00D-SV) is purchased separatly

1.6
Монтаж в стену / Enclosure flush mounting

1.6.1
Установка в перегородку из гипсокартона (ГПЛ)*/
Installing in wall made of plasterboard *

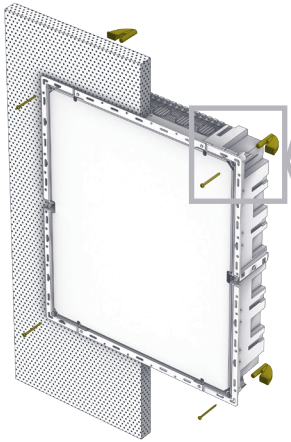

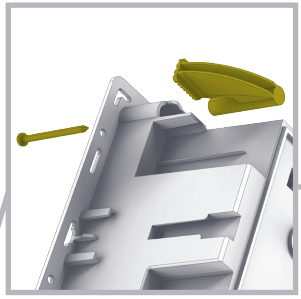

*** Набор для крепления корпуса в полые стены (арт. DI-KP00D-KM) приобретается отдельно** / Mounting kit for hollow walls (code DI-KP00D-KM) is purchased separately



Винт самонарезающий ST3,5x45 DIN 7981
Момент затяжки 0,5 Н·м /
Self-tapping screw ST3.5x45 DIN 7981
Tightening torque 0.5 N·m

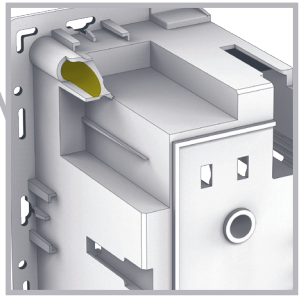

Место крепления держателя для ГПЛ / Mounting point of holder intended for plasterboard

1.6.2
Установка в нишу на тонкий слой штукатурки* / Installing in a recess with thin plaster layer*

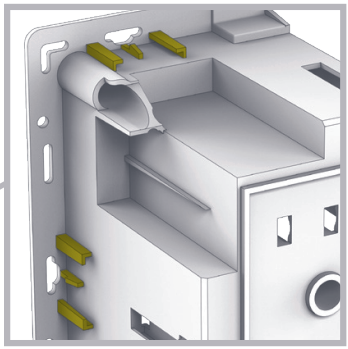

Место установки кронштейна для фиксации в нише / Mounting point of bracket for securing in the recess

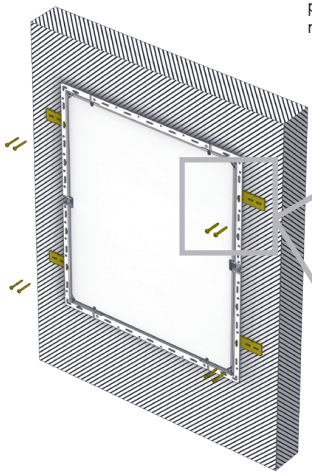

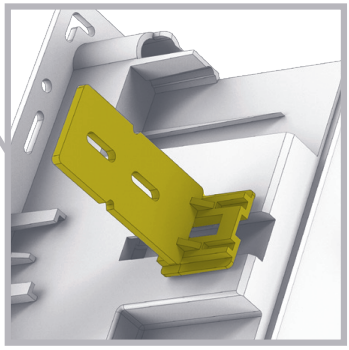

***Кронштейн включен в комплект** / *Bracket is included in the kit

Винты для крепления к стене приобретаются отдельно / Screws for wall mounting are purchased separately

1.6.3
Установка в нишу на толстый слой штукатурки*/ Installing in a recess with thick plaster layer *

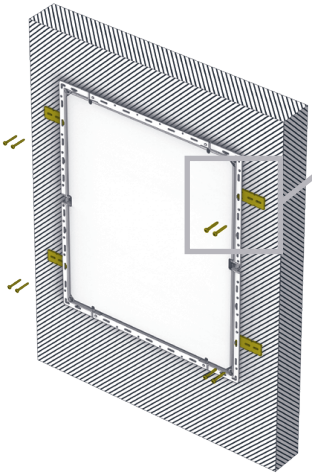

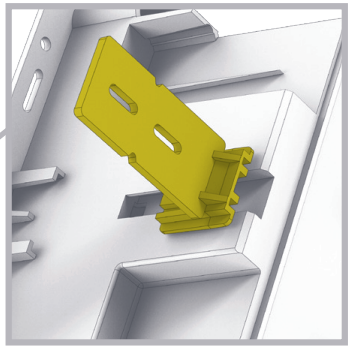

***Кронштейн включен в комплект** / *Bracket is included in the kit

Винты для крепления к стене приобретаются отдельно / Screws for wall mounting are purchased separately

1.7
Монтаж крышки / Mounting the cover

1.7.1
Демонтаж двери / Removing the door

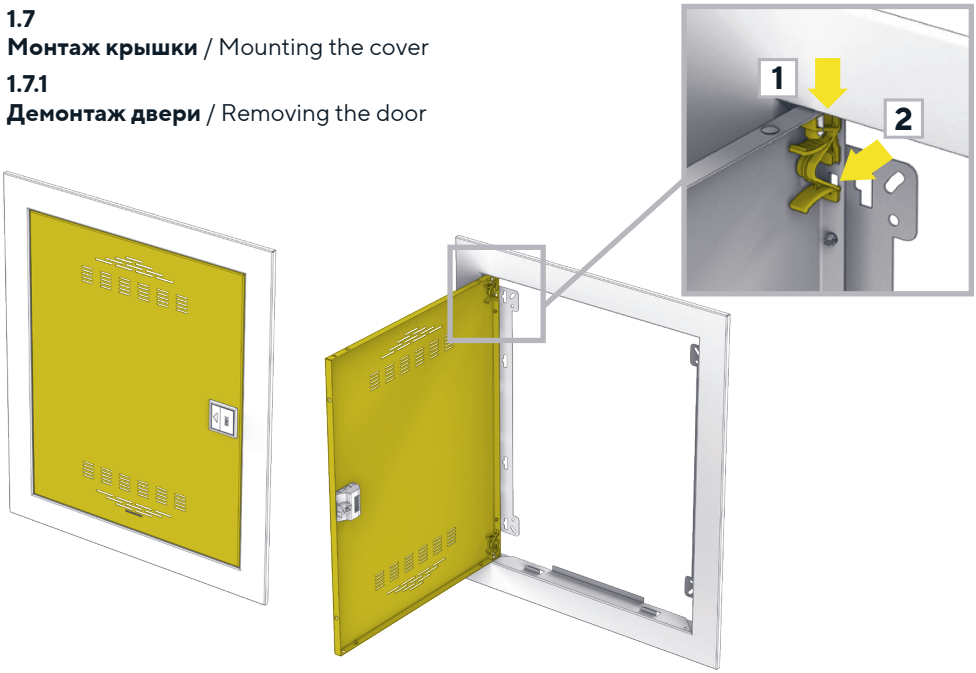

1.7.2
Установка крышки / Installing the cover

Перед установкой крышки необходимо удалить картон для защиты полости от штукатурки / Before installing the cover, remove the sheet that protects the cavity from plaster

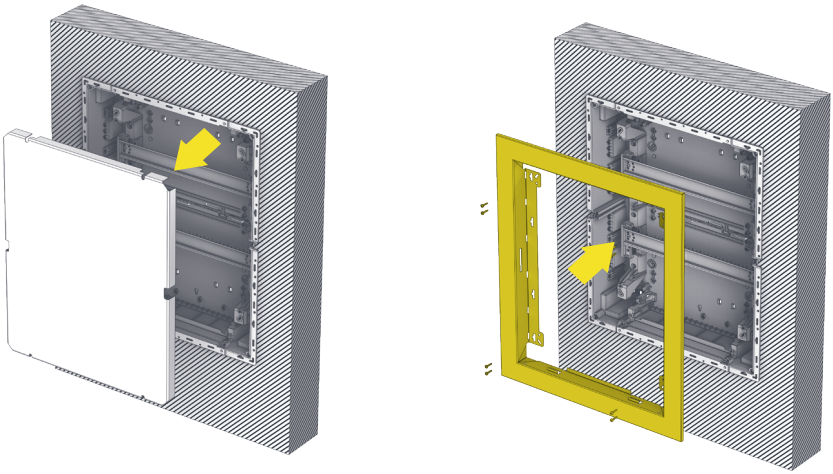

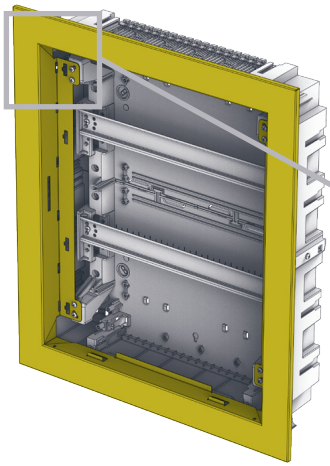

Овальные отверстия для выравнивания крышки /
Oval holes for cover alignment





Винт самонарезающий ST4,2x19 DIN 7981
Момент затяжки 0,5 Н·м /
Self-tapping screw ST4.2x19 DIN 7981
Tightening torque 0.5 N·m

1.8
Установка пластрона /
Installing the faceplate

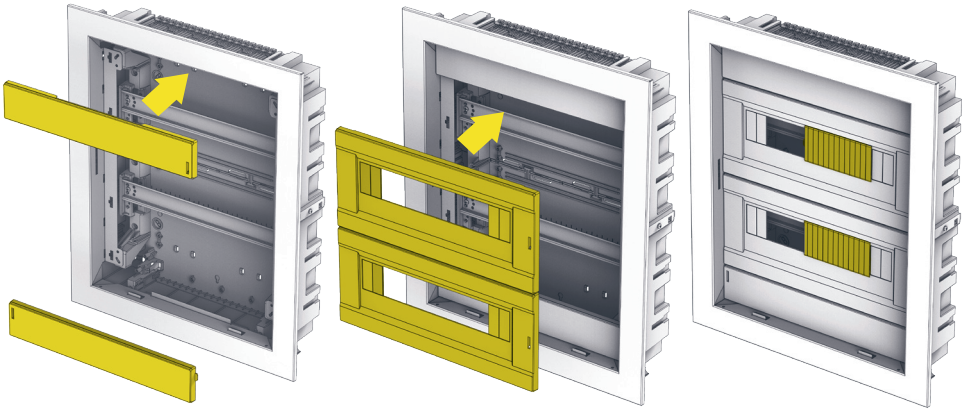

1.9
Монтаж двери / Installing the door

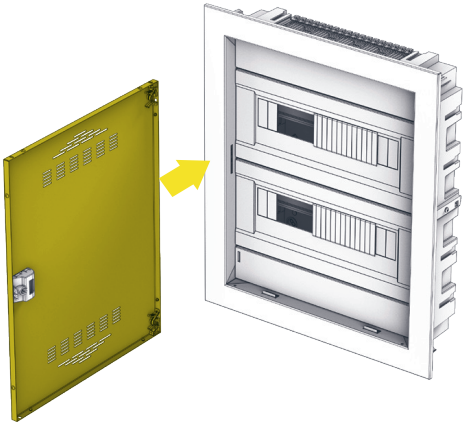



2 **Особенности конструкции** / Design features

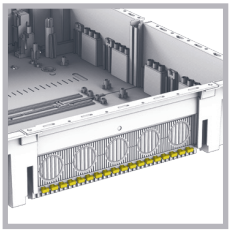

Гребенка для крепления проводов / Cable management comb



Крепление для хомутов / Cable tie slots



Место для крепления к стене / Wall mounting holes



Проушина для подвешивания корпуса / Mounting lug

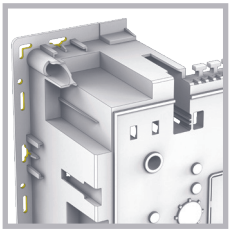

Контурная разметка места вырезки ниши / Mounting cutout outline

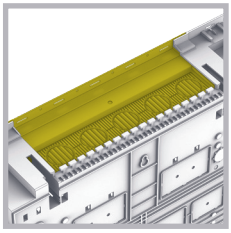

Фланец с разметкой под ввод кабель-каналов или гофротруб / Flange with cutout markings for cable duct or corrugated conduit entry

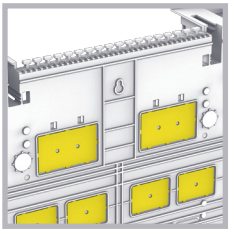

Места ввода проводников / Cable gland entries

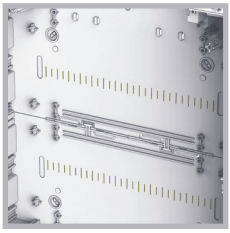

Внутренняя разметка-линейка / Internal scale

3 Габаритные и установочные размеры в миллиметрах / Overall and mounting dimensions in millimeters

3.1 Конфигурация с DIN-рейками / Configuration with DIN rails

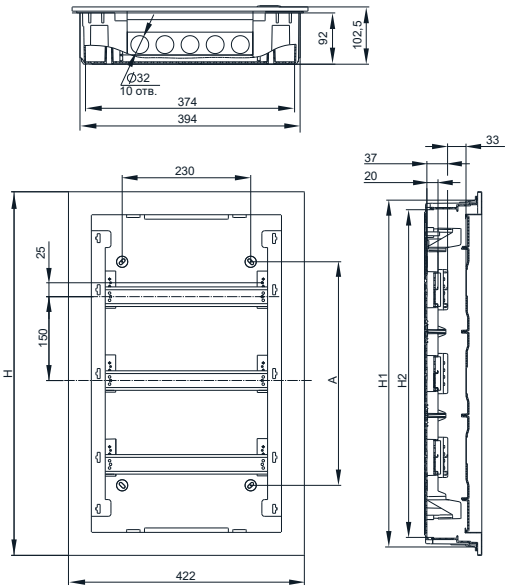

Дверь и пластроны условно не показаны / The door and faceplate are omitted for clarity

3.2 Конфигурация с монтажной панелью под низковольтное оборудование*/ Configuration with mounting plate for low-voltage equipment*

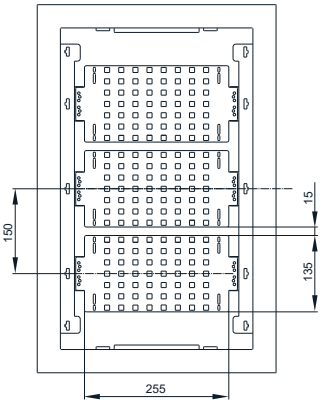

*** остальное – см. 3.1** / for others – see cl. 3.1

3.3
Размеры корпусов / Enclosure dimensions

Артикулы / Order codes	Наименование / Denomination	Размеры / Dimensions, mm			
		H	H1	H2	A
DI-KP14-V-28-2-40-K01	Корпус силовой ЩРВ-П-28 (2 ряда) / Fush-mounting plastic enclosure for distribution board (two rows)	500,5	470,4	436,0	250,0
DI-KP24-V-0-2-40-K01	Корпус слаботочный (2 ряда) / Enclosure for ELV equipment (two rows)				
DI-KP84-V-14-2-40-K01	Корпус комбинированный ЩРВ-П-14 (2 ряда) / Flush mounting enclosure for combined power and ELV equipment (two rows)				
DI-KP14-V-42-3-40-K01	Корпус силовой ЩРВ-П-42 (3 ряда) / Fush-mounting plastic enclosure for distribution board (three rows)	650,5	620,4	586,0	400,0
DI-KP24-V-0-3-40-K01	Корпус слаботочный (3 ряда) / Enclosure for ELV equipment (three rows)				
DI-KP84-V-14-3-40-K01	Корпус комбинированный ЩРВ-П-14 (3 ряда) / Flush mounting enclosure for combined power and ELV equipment (three rows)				
DI-KP84-V-28-3-40-K01	Корпус комбинированный ЩРВ-П-28 (3 ряда) / Flush mounting enclosure for combined power and ELV equipment (three rows)				
DI-KP14-V-56-4-40-K01	Корпус силовой ЩРВ-П-56 (4 ряда) / Fush-mounting plastic enclosure for distribution board (four rows)	800,5	770,4	736,0	550,0
DI-KP24-V-0-4-40-K01	Корпус слаботочный (4 ряда) / Enclosure for ELV equipment (four rows)				
DI-KP84-V-28-4-40-K01	Корпус комбинированный ЩРВ-П-28 (4 ряда) / Flush mounting enclosure for combined power and ELV equipment (four rows)				
DI-KP84-V-42-4-40-K01	Корпус комбинированный ЩРВ-П-42 (4 ряда) / Flush mounting enclosure for combined power and ELV equipment (four rows)				
DI-KP14-V-70-5-40-K01	Корпус силовой ЩРВ-П-70 (5 рядов) / Fush-mounting plastic enclosure for distribution board (five rows)	950,5	920,4	886,0	700,0
DI-KP24-V-0-5-40-K01	Корпус слаботочный (5 рядов) / Enclosure for ELV equipment (five rows)				
DI-KP84-V-28-5-40-K01	Корпус комбинированный ЩРВ-П-28 (5 рядов) / Flush mounting enclosure for combined power and ELV equipment (five rows)				
DI-KP84-V-42-5-40-K01	Корпус комбинированный ЩРВ-П-42 (5 рядов) / Flush mounting enclosure for combined power and ELV equipment (five rows)				
DI-KP84-V-56-5-40-K01	Корпус комбинированный ЩРВ-П-56 (5 рядов) / Flush mounting enclosure for combined power and ELV equipment (five rows)				

ПАО «ИЭК ХОЛДИНГ»
Российская Федерация, 142100, Московская область, г.о. Подольск, город Подольск, проспект Ленина, дом 107/49, офис 457
Адрес производства: 301030, Российская Федерация, Тульская область, Ясногорский р-н, г. Ясногорск, ул. П. Добрынина, 1Б

«IEK HOLDING» PJSC
107/49 Prospect Lenina, office 457, Podolsk city, Podolsk urban district, Moscow region, Russian Federation, 142100
Address of manufacture: 301030, Russian Federation, Tula region, Yasnogorsk district, Yasnogorsk, P. Dobrynina street, 1B

DIK.04.00163.IM

Издание / Version 1