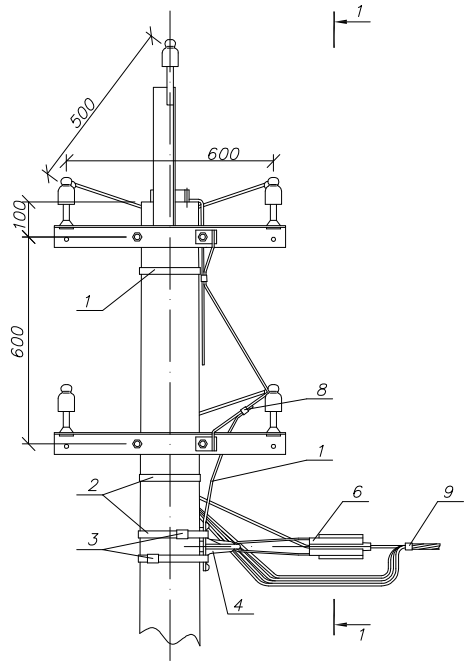

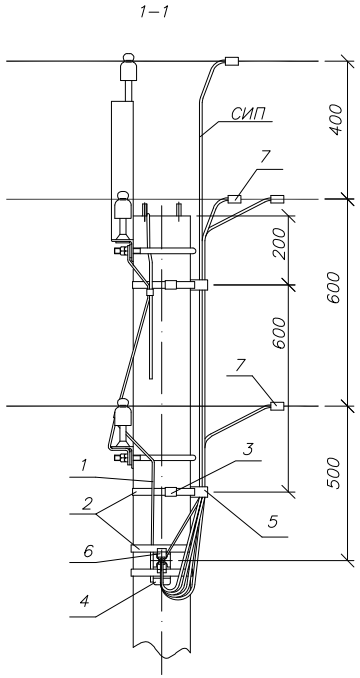

Марка поз.	Артикул	Наименование, обозначение	Кол.	Масса ед., кг	Примечание
		Стальные конструкции			
1		Заземляющий проводник ЗП6 НТЦ–35.0016–43	1,0	0,5	м
		Линейная арматура			
2	UZA–L50	Лента бандажная металлическая 20х0,7х1000мм ЛМ–50	4	0,11	
3	UZA–51–100	Скрепа СУ–20	4	0,013	
4	UKA–12–1500–4000	Кронштейн анкерный КАМ–4000	1	0,27	
5	UZA–11–50–90	Дистанционный фиксатор ДФ 50–90	2		
6	UZA–14–D16–D25	Зажим анкерный ЗАБ 16–25 для СИП 4х16 – 4х25	1	0,14	
	UZA–14–D16–D35–1000	Зажим анкерный ЗАН 16–35/1000 для СИП 25÷35		0,40	
	UZA–14–D50–D70–1500	Зажим анкерный ЗАН 50–70/1500 для СИП 50÷70			
7	UZSG–16–S10–120–S25–95	Зажим ЗСГП 35–120/25–95 для ЗП6	4	0,25	
8	UZP–11–S06–S095	Зажим плашечный ЗП 6–95/6–95	1	0,1	
9	UHH21–D6–180–100	Хомут для СИП ХС–180, d 10–45 мм, для СИП 35–95мм^2	1	0,026	
	UHH21–D9–260–100	Хомут для СИП ХС–260, d 26–66 мм, для СИП 120мм^2		0,036	

Спецификацию на подвеску ВЛ 0,38 кВ см.серия 3.407.1–136 выпуск 3.
* ЗСГП 35–120/25–95 – для проводов сечением 120 мм2

Изм.	Кол.уч	Лист	Nдокум.	Подп.	Дата.	ASIP–BET–OVB–000–12–00			
						Одноцепные, двухцепные и переходные железобетонные опоры ВЛИ 0,4кВ с СИП–2 с линейной арматурой компании IEK® Материалы для проектирования			
						Ответвление СИП4–4 от ВЛ 0,4 с неизол. пров. к вводам IEK	Стадия	Лист	Листов
							Р	1	1
						Общий вид Схема установки стойки спецификация	IEK		

Взаим.Инв. N

Подп. и дата

Инв.N подл.