Установка кабельной муфты

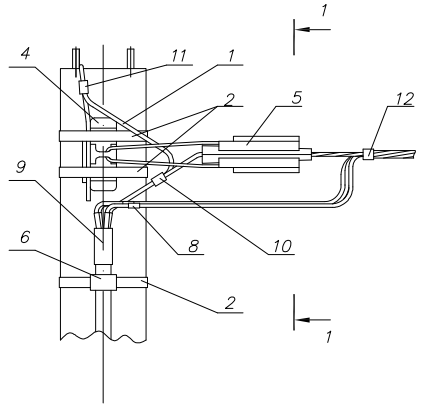

1–1

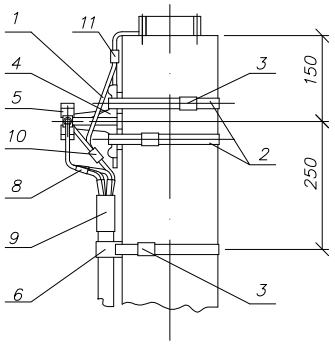

Марка поз.	Артикул	Наименование обозначение	Кол.	Масса ед., кг	Примечание
		Стальные конструкции			
1		Заземляющий проводник ЗП6 НТЦ–35.0016–43	0,65	0,5	м
		Линейная арматура			
2	UZA–L50	Лента бандажная металлическая 20х0,7х1000мм ЛМ–50	3	0,11	
3	UZA–51–100	Скрепа СУ–20	3	0,013	
4	UKA–12–1500–4000	Кронштейн анкерный КАМ–4000	1	0,27	
5	UZA–14–D50–D70–1500	Зажим анкерный ЗАН 50–70/1500 для СИП с нулевой жилой 50–70 мм^2	1	0,40	
	UZA–14–D95–2000	Зажим анкерный ЗАН 70–95/2200 для СИП с нулевой жилой 95 мм^2		0,65	
6	UZA–11–50–90	Дистанционный фиксатор ДФ 50–90	1		
8	UGD–240–150–240–35KV–S UMR–A3–65–19–41–K02	Арматура для соединения проводов воздушной и кабельной линий (набор соединителей болтовых типа ГД, термоусадочная трубка типа ТТК)	1		
9	UMS–CB2–3412–1404–1KV	Термоусаживаемая перчатка типа ПТк	1		по проекту
10	UZSG–16–S10–120–S25–95	Зажим ЗСГП 35–120/25–95 для ЗП6	1	0,25	
11	UZP–11–S06–S095	Зажим плашечный ЗП 6–95/6–95	1	0,1	
12	UHH21–D6–180–100	Хомут для СИП ХС–180, d 10–45 мм, для СИП 35–95мм^2	1	0,026	
	UHH21–D9–260–100	Хомут для СИП ХС–260, d 26–66 мм, для СИП 120мм^2		0,036	

1. Концевое крепление дано для опор ВЛ со стойками типа СВ 95.
2. Анкерный кронштейн КАМ–4000 устанавливается на "флажок" верхнего заземляющего проводника стойки типа СВ95.

Изм.	Кол.уч	Лист	Nдокум.	Подп.	Дата.	ASIP–BET–KMB–300–00–00			
						Одноцепные, двухцепные и переходные железобетонные опоры ВЛИ 0,4кВ с СИП–2 с линейной арматурой компании IEK® Материалы для проектирования			
						Установка кабельной муфты на концевой ж/б опоре IEK	Стадия	Лист	Листов
							Р	1	1
						Общий вид Схема установки стойки спецификация	IEK		

Взаим.Инв. N

Подп. и дата

Инв.N подл.