КОНТАКТ СОВМЕЩЕННЫЙ

Краткое руководство по эксплуатации
AR.MCCBD.AU2.001.1

RU

Основные сведения об изделии

Контакт совмещенный серии ARMAT товарного знака IEK (далее – устройство) предназначен для дистанционного получения информации о состоянии автоматического выключателя в литом корпусе серии ARMAT типоразмера S (далее – МССВ).

Устройство включает в себя аварийный контакт и дополнительный контакт.

Аварийный контакт предназначен для дистанционного получения информации о срабатывании МССВ от: сверхтока (перегрузки или короткого замыкания), независимого расцепителя, расцепителя минимального напряжения, а также кнопки «ТЕСТ».

Дополнительный контакт предназначен для дистанционного получения информации о положении главных контактов МССВ.

Устройство соответствует требованиям ТР ТС 004/2011.

Использование устройства не изменяет каких-либо свойств и функций МССВ.

Технические данные и условия эксплуатации

Основные технические данные устройства приведены в таблице 1.

Габаритные и установочные размеры устройства представлены на рисунке 1.

Схема электрическая устройства приведена на рисунке 2.

Положение контактной группы устройства в зависимости от состояния МССВ приведено в таблице 2.

Правила монтажа и эксплуатации

Монтаж, подключение и пуск устройства в эксплуатацию должны осуществляться только квалифицированным электротехническим персоналом, прошедшим инструктаж по технике безопасности, с соблюдением правил, установленных в нормативно-технической документации.

Устройство не предназначено для эксплуатации отдельно от МССВ.

Порядок монтажа:

• Перевести МССВ в положение «ТЕСТ»;

• При помощи отвертки с шлицем PH открутить 2 винта на передней крышке МССВ;

• Поднять крышку;

• Установить устройство в соответствующий отсек МССВ, до четкой фиксации (см. рисунок 3);

• Отломить перфорированные заглушки на боковой стороне крышки МССВ и вывести проводники устройства;

• Закрыть крышку и закрутить 2 винта отвёрткой с шлицем PH;

• Произвести электрическое подключение устройства, руководствуясь рисунком 2 и таблицей 2;

• При помощи мультиметра проверить состояние контактов, руководствуясь рисунком 2 и таблицей 2, в текущем положении МССВ «ТЕСТ», в положении «ОТКЛ» и в положении «ВКЛ».

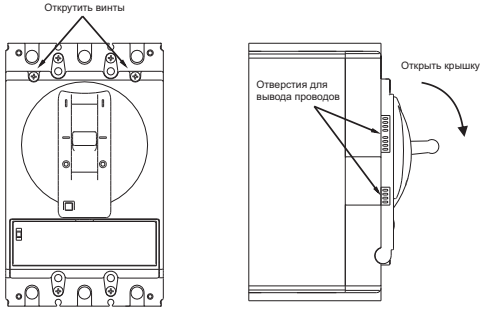

EN

Basic product data

The combined contact ARMAT series IEK trademark (hereinafter referred to as the device) is designed to remotely receive information on the state of the ARMAT series moulded case circuit breaker of the S dimension (hereinafter referred to as MCCB).

The device includes an alarm switch and an auxiliary contact.

The alarm switch is designed to remotely receive information on MCCB tripping against: overcurrent (overload or short-circuit), shunt release, undervoltage release, and «TEST» button.

Auxiliary contact is designed to remotely receive information on the MCCB main contacts position.

The use of the device does not change any properties and functions of the MCCB.

Technical data

The main technical data of the device are given in table 1.

Overall and mounting dimensions of the device are shown in figure 1.

The electrical diagram of the device is shown in figure 2.

The position of the device contact group depending on the state of MCCB, is given in table 2.

Installation and operation rules

Installation, connection and commissioning of the device should only be carried out by qualified electrical personnel who have been instructed in safety, in compliance with the rules set out in the reference documentation.

The device is not designed to be operated separately from the MCCB.

Installation procedure:

• Set MCCB to «TEST» position;

• Using a PH screwdriver, unscrew the 2 screws on the front cover of the MCCB;

• Lift the cover;

• Install the device in the appropriate MCCB compartment until it is properly secured (see figure 3);

• Break off the perforated plugs on the side of the MCCB cover and withdraw the device conductors;

• Close the cover and tighten the 2 screws with a PH screwdriver;

• Perform electrical connection of the device according to figure 2 and table 2;

• Using a multimeter, check the state of contacts according to figure 2 and table 2 in the actual MCCB «TEST» position, in the «OFF» position and in the «ON» position.

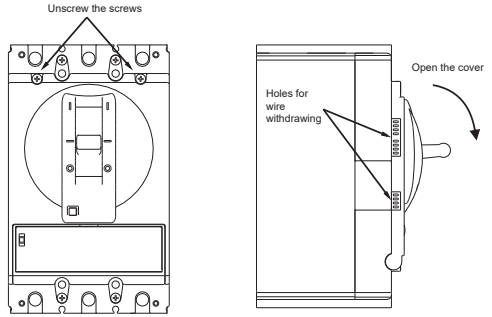

Таблица 1 / Table 1

Наименование показателя / Parameter denomination		Значение / Value
Номинальное рабочее напряжение / Rated operating voltage, Ue, V	AC	400
	DC	220
Номинальная частота сети / Rated mains frequency, Hz		50/60
Номинальное напряжение изоляции / Rated insulation voltage Ui, V		400
Варианты установки внутри МССВ / Installation options inside the MCCB		Слева или справа*/ Left or right*
Номинальный рабочий ток в зависимости от категории применения (ГОСТ IEC 60947-5-1) / Rated operating current depending on the utilization category (IEC 60947-5-1), Ie, A	AC-15	0.3
	DC-13	0.15
Сечение проводников / Conductor cross-section, mm^2		0,3
Условный тепловой ток на открытом воздухе / Conventional free air thermal current Ith, A		3
Исполнение контактной группы / Contact group version		1NO1NC
Температура эксплуатации / Operating temperature, °C		-40…+70
Высота над уровнем моря / Altitude above sea level, m		≤ 2000
Относительная влажность / Relative humidity		50 % при температуре плюс 40 °C, допускается использование при относительной влажности 98 % и температуре плюс 25 °C / 50 % at temperature plus 40 °C, it is allowed to use at relative humidity 98 % and temperature plus 25 °C
Окружающая среда / Environment		- невзрывоопасная / non-explosive; - не содержащая токопроводящей пыли / free of current-conducting dust; - не содержащая агрессивных газов и паров, разрушающих полимерные материалы и ухудшающих электроизоляционные свойства устройств / free of aggressive gases and vapours destroying polymeric materials and impairing the electrical insulation properties of the devices
Транспортирование / Transportation	Температура / Temperature, °C	-40…+70
	Условия / Conditions	В упаковке изготовителя любым видом крытого транспорта, предохраняющим изделие от механических повреждений, загрязнения и попадания влаги / In the manufacturer's package by any type of covered transport protecting the product from mechanical damage, dirt and moisture ingress

Продолжение таблицы / Continuation of the table 1

Наименование показателя / Parameter denomination		Значение / Value
Хранение / Storage	Температура / Temperature, °C	-40…+70
	Относительная влажность /	50 % при плюс 40 °C; допускается относительная влажность до 98 % и температуре плюс 25 °C / 50 % at plus 40 °C; relative humidity up to 98 % at temperature plus 25 °C is allowed
	Условия / Conditions	В упаковке изготовителя, в помещениях с естественной вентиляцией воздуха (не допускается попадание на изделия грязи и влаги / In the manufacturer's package, in rooms with natural air ventilation (do not allow dirt and moisture to get on the products)
Ремонтопригодность / Repairability		Неремонтопригоден / Nonrepairable
Утилизация / Disposal		В соответствии с законодательством на территории реализации / In accordance with the legislation on the territory of sale
Гарантийный срок эксплуатации, лет**/ Warranty period of operation, years**		5
Срок службы, лет (со дня ввода в эксплуатацию) / Service life, years (from the date of commissioning)		15
Комплектность / Complete set		Контакт аварийный / Alarm switch – 1 шт / pc

* В зависимости от исполнения устройства (см. рисунок 3), сторона установки устройства прописана в наименовании. / Depending on the device version (see figure 3), the installation side of the device is specified in the device denomination.

** Со дня продажи при условии соблюдения потребителем правил монтажа, эксплуатации, транспортирования и хранения. / From the date of sale provided that the consumer complies with the rules of installation, operation, transportation and storage.

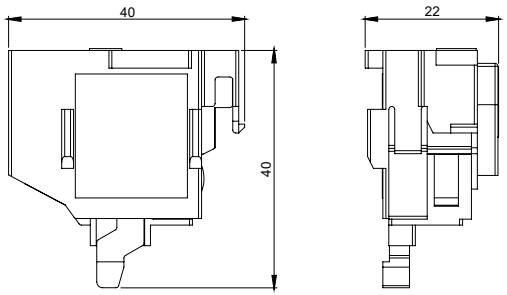

Рисунок 1 — Габаритные размеры устройства / Figure 1 - Overall dimensions of the device

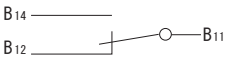

Аварийный контакт /
Alarm switch

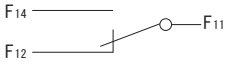

Дополнительный контакт /
Auxiliary contact

Рисунок 2 – Схема электрическая устройства / Figure 2 - Electrical diagram of the device

Таблица 2 / Table 2

Состояние МССВ / MCCB state	Состояние контактов устройства / Contact state of the device	
	Замкнуты / Closed	Разомкнуты / Opened
ВКЛ / ON	B12 – B11 F14 – F11	B14 – B11 F12 – F11
ОТКЛ / OFF	B12 – B11 F12 – F11	B14 – B11 F14 – F11
АВАРИЯ* / Alarm*	B14 – B11 F12 – F11	B12 – B11 F14 – F11

* Состояние срабатывания от: сверхтока (перегрузки или короткого замыкания), независимого расцепителя, расцепителя минимального напряжения, а также нажатия кнопки «ТЕСТ» / Tripping state against: overcurrent (overload or short-circuit), shunt release, undervoltage release, and pressing the «TEST» button

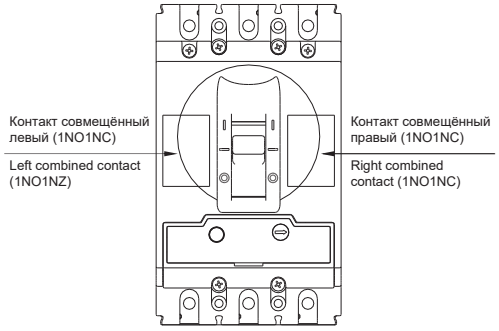

Рисунок 3 – Отсеки для установки устройства / Figure 3 - Device installation compartments

Издание / Version 2

Chu